DESHB

数据手册

GZA(S)、DZA(S) 系列
不锈钢离心泵
50Hz

杭州德士比泵有限公司

HANGZHOU DESHB PUMPS CO., LTD.

杭州德士比泵有限公司是全国标准化技术委员会排灌设备委员单位，1993年创立杭州清泉水泵总厂，小型潜水电泵制造商、出口商,水泵行业标准的起草单位之一。拥有行业内认定的工程研究中心，实践教学基地，始终专注于全系类泵产品的研发设计，制造销售及服务。工厂坐落于浙江杭州钱江经济开发区，地理位置优越，交通十分便利。

德士比始终致力于科技和管理的创新，一直视质量为企业的生命，通过完善的管理体系、领先的水泵技术和生产工艺以及先进的测试系统，为用户提供技术领先的水泵。同时我们非常注重和客户的沟通，不断改进产品的设计和性能，从而保持和客户的长期合作伙伴关系。

“为客户提供所需求并运行稳定、高效的水泵及最佳解决方案”是德士比的企业核心理念之一。无论是怎样的流量、扬程或输送介质，德士比都能够为您的需求提供合适的泵。

德士比始终力争使产品更加好用、节能、高效从而使客户从中受益，也使环境更加美好。德士比水泵的生产过程严格遵循ISO和环保标准。

德士比每台水泵都经过非常严格的测试，在世界各地，成千上万台德士比水泵装置在运行中都表现的非常出色。

Type GZA(S) DZA(S)

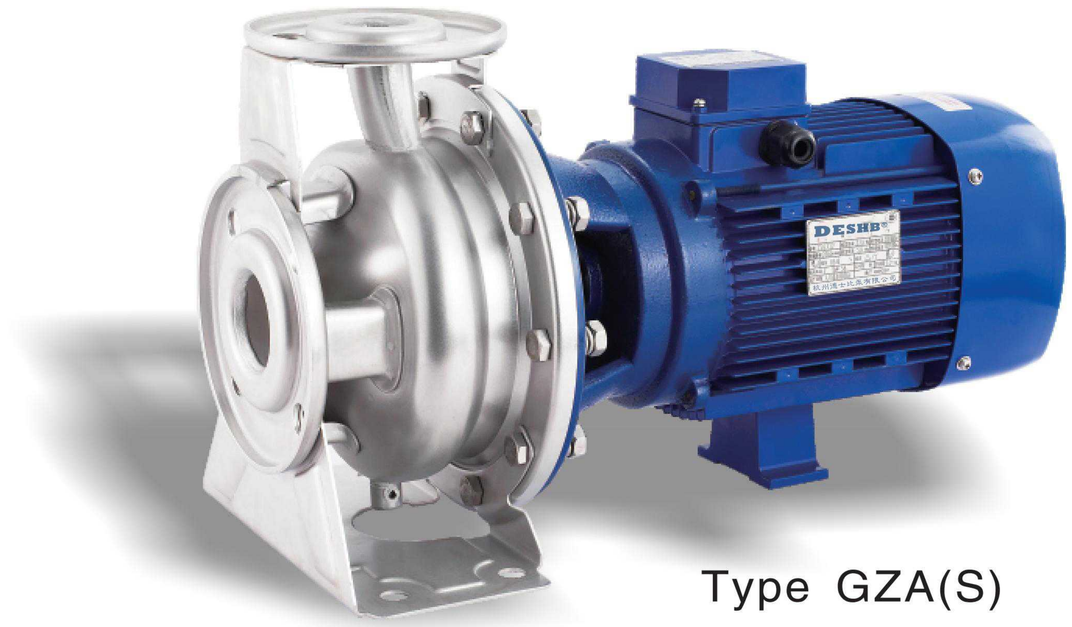

Type GZA(S)

用途 Application

本泵適用于輸送對不銹鋼SUS304或SUS316
不產生明顯腐蝕的潔净介質.
The pumps are suitable for transporting
clean media which are non-aggressive
to stainless steel SUS304 or SUS316.

主要用于 Mainly applied on

水供應系統	Water supply systems
壓力鍋爐供水	Pressure boiler feeding
高純度净水系統	Pure water treating systems
精細化工	Refining chemical industries
冲洗、噴灑	Washing and sprinkling

性能极限 Preformance limits

最大工作壓力:10bar
泵的使用參照性能表範圍，以防電機過載，造成危險。
輸送介質温度:
(1)带丁腈橡膠/陶瓷/石墨材質的機械密封:-20℃~+80℃
(2)带氟橡膠/陶瓷/石墨材質的機械密封:-20℃ ~ +110℃
(3)带乙丙橡膠/陶瓷/石墨材質的機械密封:-20℃ ~+110℃
Max . Working pressure: 10bar
To avoid overload and danger the pump should
be operated within the performance ranges.
Media temperature:
With NBR/ceramic/carbon:-20℃~+80℃
With Viton/ceramic/carbon:-20℃ ~+110℃
With EPR/ceramic/carbon:-20℃ ~+110℃

型号说明 Symbols

示例 Typical example

GZA(S) 65-50-160/4.0-4

- 4:4極;無符號:2極
  4:4 Pole;No mark:2 pole
- 電機功率4.0kW
  Motor power 4.0 kW
- 葉輪名義直徑 mm
  Impeller's nominal diameter(mm)
- 排出口直徑 mm
  Diameter of discharge(mm)
- 吸入口直徑 mm
  Diameter of suction(mm)
- GZA(S) 型共軸式整機
  Type GZA(S) close-coupled complete pump
- GZA(S)(L)型共軸式進、出口活接頭連接整機
  Type GZA(S)(L) close-coupled complete pump with thread connections
- DZA(S) 型短軸連接式整機
  Type DZA(S) stub-shaft centrifugal complete pump

Type GZA(S)
(加罩型)(with housing)

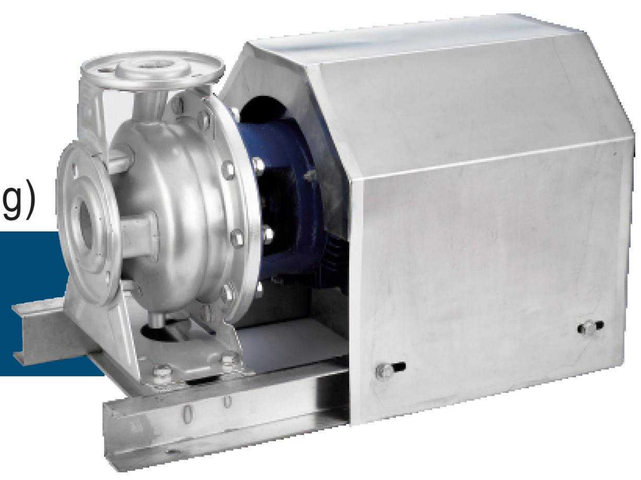

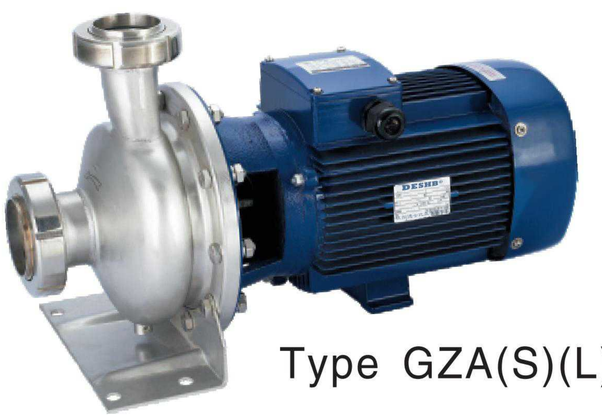

Type GZA(S)(L)

GZA(S) DZA(S)型谱图　GZA(S) DZA(S)Curve chart

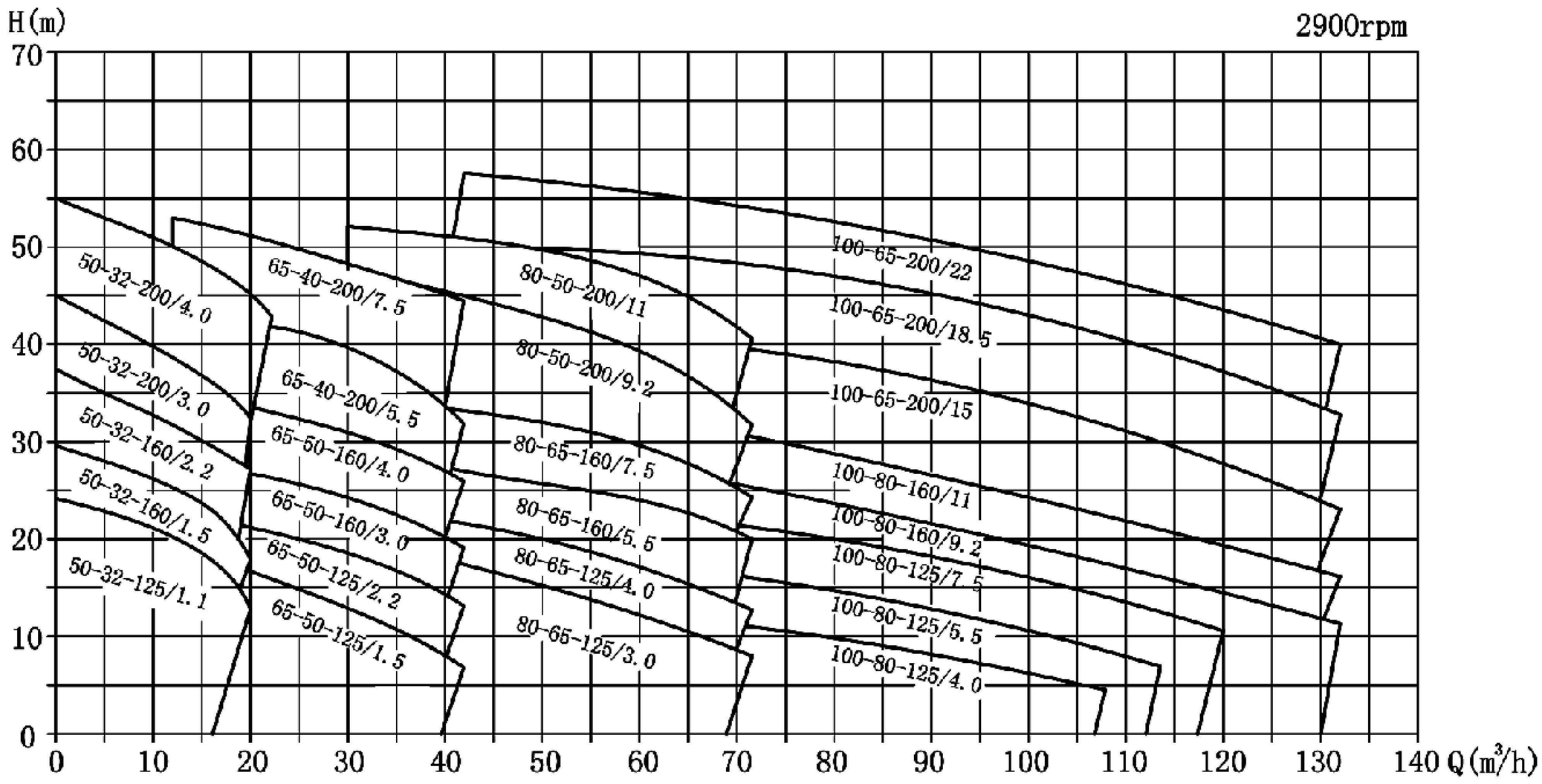

GZA(S) DZA(S)性能参数表　GZA(S) DZA(S)Performance data

泵型號 Model (GB 5662)	泵型號 Model (DINEN733)	流量 capacity m^3/h	揚程 head m	轉速 Rotational Speed r/min	泵效率 Pump efficiency %	配用電機功率 Equipped motor power		汽蝕余量 Vapour loss complement NPSH(m)
						kW	HP	
50-32-125/1.1	50-32-125/1.1	12.5	20	2900	61	1.1	1.5	2.0
50-32-160/1.5	50-32-160/1.5	10	25		56	1.5	2.0	
50-32-160/2.2	50-32-160/2.2	12.5	32		62	2.2	3.0	
50-32-200/3.0	50-32-200/3.0	10	40		48	3.0	4.0	
50-32-200/4.0	50-32-200/4.0	12.5	50		50.5	4.0	5.5	
65-50-125/1.5	65-40-125/1.5	20	17		68	1.5	2.0	
65-50-125/2.2	65-40-125/2.2	25	20		74	2.2	3.0	
65-50-160/3.0	65-40-160/3.0	20	27		66	3.0	4.0	
65-50-160/4.0	65-40-160/4.0	25	32		66	4.0	5.5	
65-40-200/5.5	65-40-200/5.5	20	42		57	5.5	7.5	
65-40-200/7.5	65-40-200/7.5	25	50		62	7.5	10	
80-65-125/3.0	65-50-125/3.0	40	18		70	3.0	4.0	2.5
80-65-125/4.0	65-50-125/4.0	50	20		74	4.0	5.5	
80-65-160/5.5	65-50-160/5.5	40	28		71	5.5	7.5	
80-65-160/7.5	65-50-160/7.5	50	32		72	7.5	10.0	
80-50-200/9.2	65-50-200/9.2	40	47		73	9.2	12.5	
80-50-200/11	65-50-200/11	50	50		72	11	15	
100-80-125/4.0	80-65-125/4.0	75	11		72	4.0	5.5	3.5
100-80-125/5.5	80-65-125/5.5	75	15		74	5.5	7.5	
100-80-125/7.5	80-65-125/7.5	75	21		74	7.5	10	
100-80-160/9.2	80-65-160/9.2	100	21		74	9.2	12.5	4.0
100-80-160/11	80-65-160/11	100	26		74	11	15	
100-65-200/15	80-65-200/15.0	100	34		75	15	20	
100-65-200/18.5	80-65-200/18.5	100	43		75	18.5	25	
100-65-200/22	80-65-200/22.0	100	50		75	22	30	

Type　DZA(S)

Type GZA(S) DZA(S)

GZA(S) DZA(S)使用范围性能参数表 GZA(S) DZA(S) Operating performance data 2900rpm

測試水温20℃,性能測試依據ISO2548C級標準。
Water test temperature:20℃ , Performance limits:ISO2548C specifications for standard class C pumps.

型號Model (GB5662)	泵型號Model (DINEN733)	電流 (A)	功率 power		流 量 Capacity															
					1/min	0	100	150	200	300	333	360	400	450	500	600	700	800	1000	1200
三相機 three phase 380V/50Hz			千瓦 kW	馬力 HP	m^3/h	0	6.0	9.0	12	18	20	22	24	27	30	36	42	48	60	72
					揚 程 Head (m)															
50-32-125/1.1	50-32-125/1.1	2.5	1.1	1.5		24	21.5	20.5	19.5	16	13									
50-32-160/1.5	50-32-160/1.5	3.29	1.5	2.0		29.5	27	26	25	21	18									
50-32-160/2.2	50-32-160/2.2	4.58	2.2	3.0		37	33.5	32.5	32	28.5	27									
50-32-200/3.0	50-32-200/3.0	5.83	3.0	4.0		45	41	40	38	34	32									
50-32-200/4.0	50-32-200/4.0	7.9	4.0	5.5		55	51	50	49	46	45	43								
65-50-125/1.5	65-40-125/1.5	3.5	1.5	2.0		20			19	18	17	16.5	15	14	12.5	10	7			
65-50-125/2.2	65-40-125/2.2	4.58	2.2	3.0		26			23.5	22.5	22	21.5	21	20.5	19.5	16.5	13			
65-50-160/3.0	65-40-160/3.0	5.83	3.0	4.0		31			29	27.5	27	26.5	25.5	25	24	22	19			
65-50-160/4.0	65-40-160/4.0	7.9	4.0	5.5		39			35.5	34.5	34	33.5	32.5	32	31	29	26			
65-40-200/5.5	65-40-200/5.5	10.8	5.5	7.5		47			43	42.5	42	41.5	41	40.5	39	37	33			
65-40-200/7.5	65-40-200/7.5	14.9	7.5	10.0		57			53	52.5	52	51	50	49	48	46.5	44.5			
80-65-125/3.0	65-50-125/3.0	5.83	3.0	4.0		22.5							20	19.5	19	18.5	17.5	16	13	9
80-65-125/4.0	65-50-125/4.0	7.9	4.0	5.5		25.5							23	22.5	22	21.5	20.5	20	17	13.5
80-65-160/5.5	65-50-160/5.5	10.8	5.5	7.5		33							29.5	29	28.5	28	27	26	24	20
80-65-160/7.5	65-50-160/7.5	14.9	7.5	10.0		39							36	35	34.5	34	33.5	32.5	29	24
80-50-200/9.2	65-50-200/9.2	18.8	9.2	12.5		53									47	46.5	45	43.5	39	32
80-50-200/11	65-50-200/11	21.1	11.0	15.0		57.5									52	51	50.5	50	47	41

型號Model (GB5662)	泵型號Model (DINEN733)	電流 (A)	功率 power		流 量 Capacity													
					1/min	600	650	700	800	1000	1200	1500	1800	1900	2000	2100	2200
三相機 three phase 380V/50Hz			千瓦 kW	馬力 HP	m^3/h	36	39	42	48	60	72	90	108	114	120	126	132
					揚 程 Head (m)												
100-80-125/4.0	80-65-125/4.0	7.9	4.0	5 .5		18	17.5	17	16	14	11.5	8	4.5				
100-80-125/5.5	80-65-125/5.5	10.8	5.5	7.5		22.5	22	21.5	20.5	18.5	16	12.5	8.5	7			
100-80-125/7.5	80-65-125/7.5	14.9	7.5	10		27.5	27	26.5	26	24	21.5	18	14	12	10.5		
100-80-160/9.2	80-65-160/9.2	18.8	9.2	12.5				31	30	28	26	23	18	16	14.5	13	
100-80-160/11	80-65-160/11	21.1	11	15				36	35	33	31	28	23	21	19.5	18	16.5
100-65-200/15	80-65-200/15.0	28.9	15	20				44	43	41	39	36	32	30	28	26	23
100-65-200/18.5	80-65-200/18.5	34.6	18.5	25				51	50	49	48	45	41	39	37	35	33
100-65-200/22	80-65-200/22.0	40.2	22	30				57	56	55	54	51	47	45.5	44	42	40

泵体部件表　　Parts list

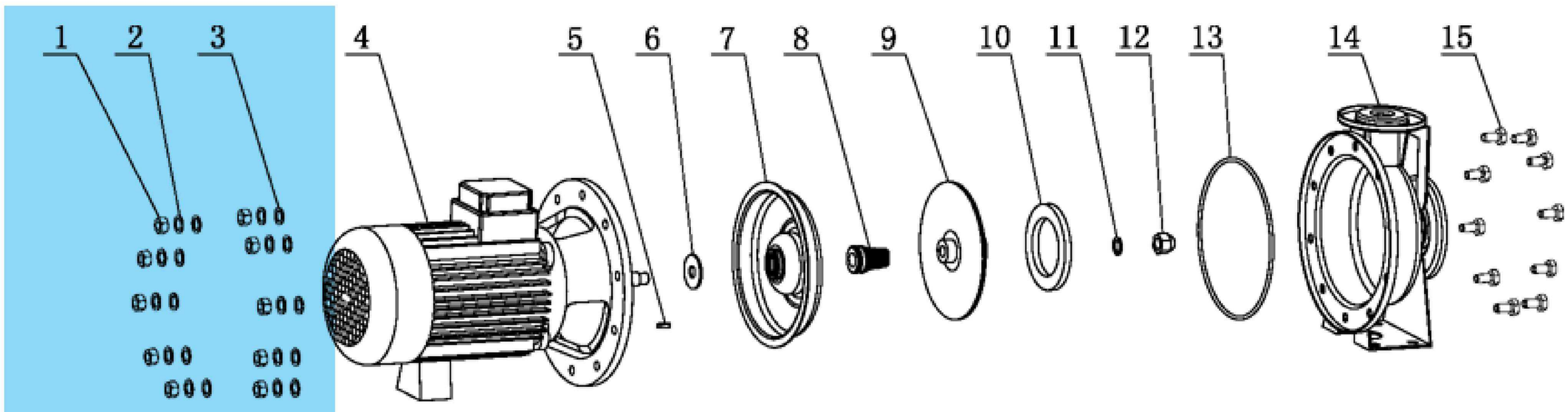

Type GZA(S)

序號 No.	部件名稱 Description	序號 No.	部件名稱 Description	序號 No.	部件名稱 Description
1	螺母 Nut	6	唇型密封圈 "V"Slinger	11	彈簧墊圈 Spring washe
2	彈簧墊圈 Spring washer	7	后蓋 Back cover	12	葉輪蓋母 mpeller nut
3	平面墊圈 Plain washer	8	機械密封 Mechanical seal	13	O形圈 O ring
4	電機 Motor	9	葉輪 Impeller	14	泵體 Casing
5	鍵 Key	10	浮動口環 Neck ring	15	螺栓 Bolt

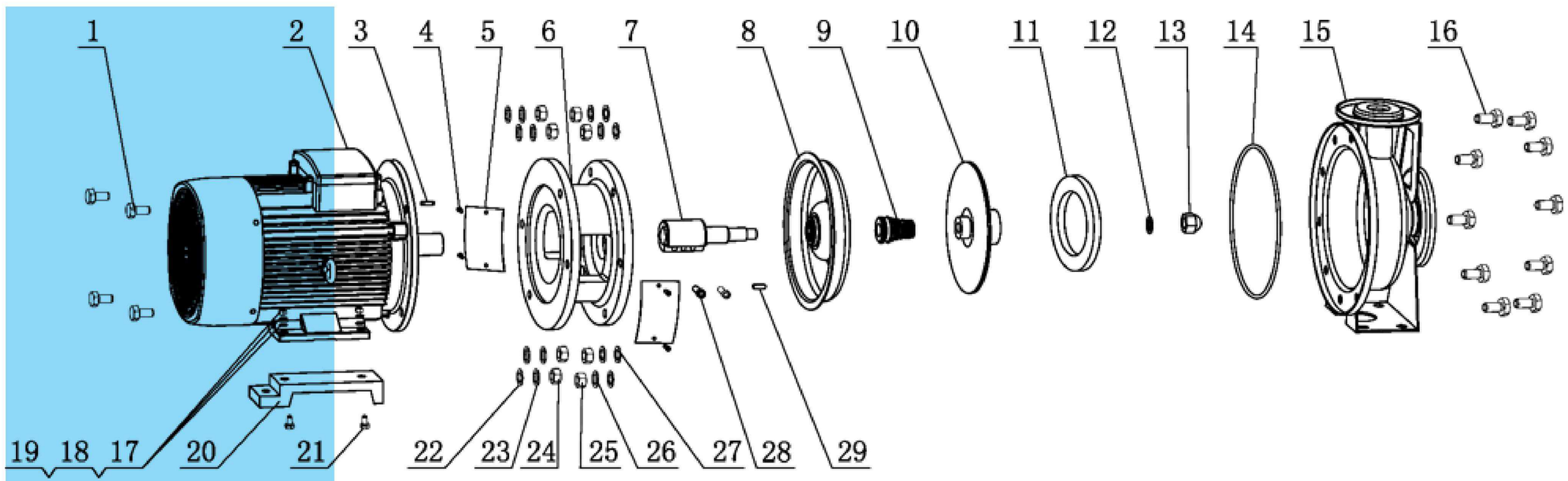

Type DZA(S)

序號 No.	部件名稱 Description	序號 No.	部件名稱 Description	序號 No.	部件名稱 Description	序號 No.	部件名稱 Description	序號 No.	部件名稱 Description
1	螺栓 Bolt	7	短軸 Stub-shaft	13	葉輪蓋母 Impeller nut	19	螺母 Nut	25	螺母 Nut
2	電機 Motor	8	后蓋 Back cover	14	O形圈 O ring	20	墊脚 Motor base	26	彈簧墊圈 Spring washer
3	鍵 Key	9	機械密封 Mechanical seal	15	泵體 Casing	21	螺栓 Bolt	27	平面墊圈 Plain washer
4	螺釘 Bolt	10	葉輪 Impeller	16	螺栓 Bolt	22	平面墊圈 Plain washer	28	螺栓 Bolt
5	護板 Coupling guard	11	浮動口環 Neck ring	17	平面墊圈 Plain washer	23	彈簧墊圈 Spring washer	29	鍵 Key
6	聯接盤 Bracket	12	彈簧墊圈 Spring washer	18	彈簧墊圈 Spring washer	24	螺母 Nut		

Type GZA(S) DZA(S)

Type GZA(S)

Close-coupled centrifugal pump

共轴式不锈钢离心泵

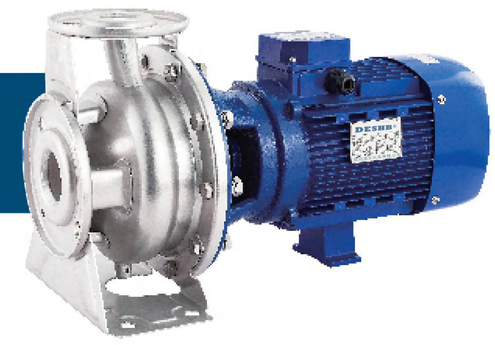

GZA(S)外形圖　GZA(S)OUTLINE DIAGRAM

注：所用法兰为PN2.5MPa凸面法兰。
Remark:all of the flanges are PN2.5MPa with convex.

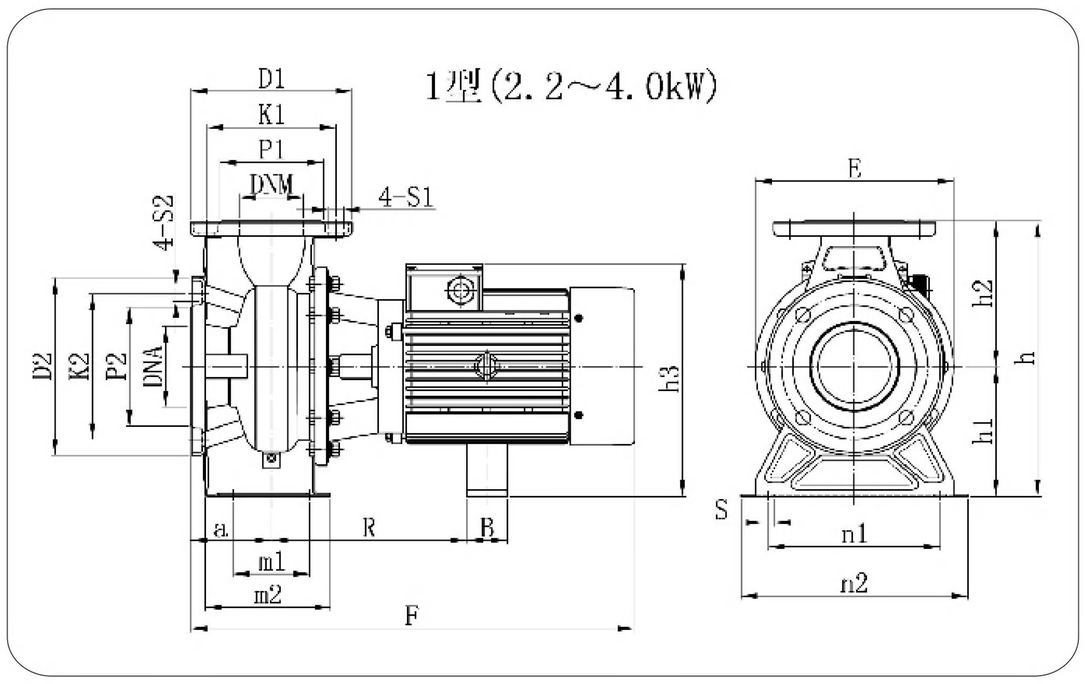

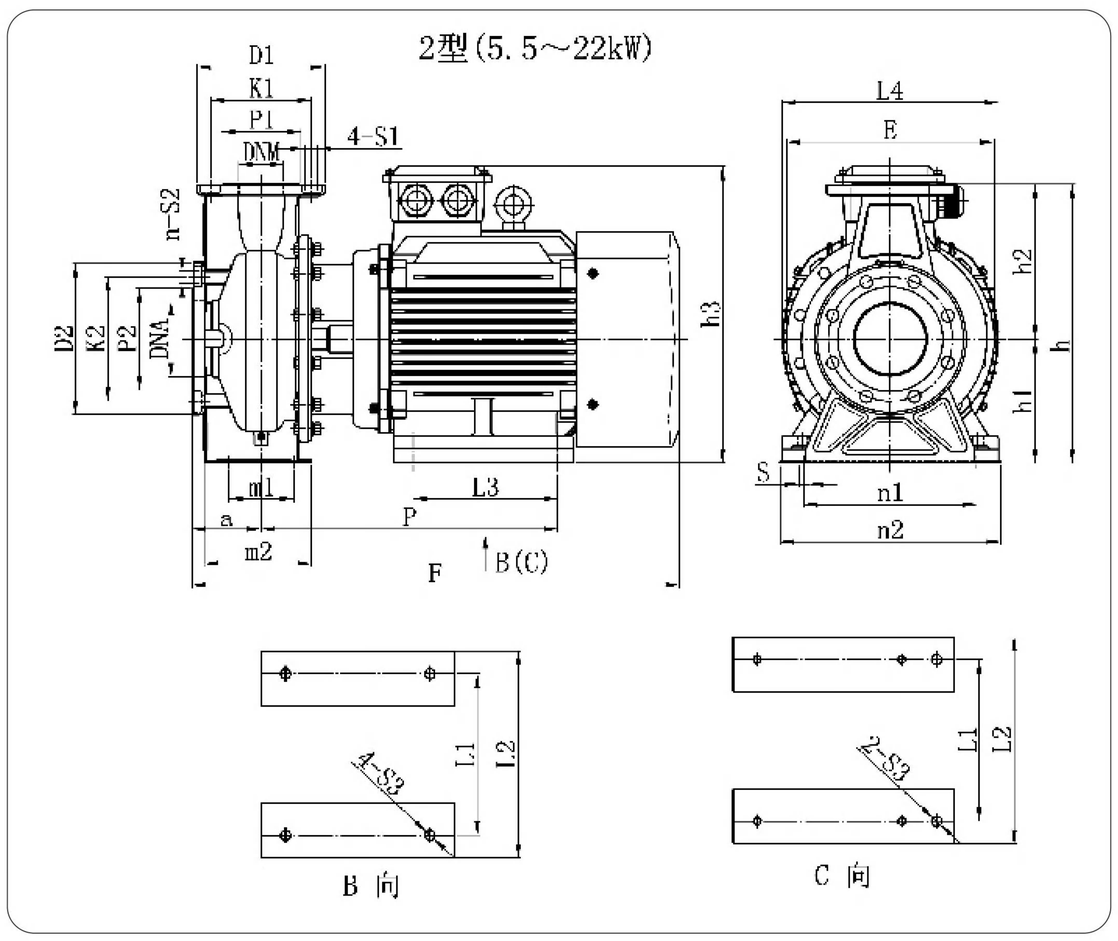

GZA(S)外形尺寸表　GZA(S)DIMENSION TABLE

型 號Model	E	F	h	h1	h2	h3	a	m1	m2	n1	n2	S	B	R	P	L1	L2	L3	L4	S3	n	D2	K2	P2	S2	D1	K1	P1	S1	DNA	DNM	重量Weight
GZA(S)50-32-125/1.1	209	478	252	112	140	233	80	70	122	140	190	15	43	217	\	\	\	\	\	\	4	165	125	99	18	140	100	76	18	50	32	-
GZA(S)50-32-160/1.5	244	493	292	132	160	253	80	70	123	190	240	15	43	232	\	\	\	\	\	\	4	165	125	99	18	140	100	76	18	50	32	-
GZA(S)50-32-160/2.2	244	493	292	132	160	253	80	70	123	190	240	15	43	232	\	\	\	\	\	\	4	165	125	99	18	140	100	76	18	50	32	-
GZA(S)50-32-200/3.0	295	518	340	160	180	288	80	70	124	190	240	15	50	231	\	\	\	\	\	\	4	165	125	99	18	140	100	76	18	50	36	-
GZA(S)50-32-200/4.0	295	518	340	160	180	288	80	70	124	190	240	15	50	231	\	\	\	\	\	\	4	165	125	99	18	140	100	76	18	50	36	-
GZA(S)65-50-125/1.5	209	478	252	112	140	233	80	70	121	160	210	15	43	217	\	\	\	\	\	\	4	185	145	118	18	165	125	99	18	65	50	-
GZA(S)65-50-125/2.2	209	478	252	112	140	233	80	70	121	160	210	15	43	217	\	\	\	\	\	\	4	185	145	118	18	165	125	99	18	65	50	-
GZA(S)65-50-160/3.0	244	518	292	132	160	260	80	70	123	190	240	15	50	231	\	\	\	\	\	\	4	185	145	118	18	165	125	99	18	65	50	-
GZA(S)65-50-160/4.0	244	518	292	132	160	260	80	70	123	190	240	15	50	231	\	\	\	\	\	\	4	185	145	118	18	165	125	99	18	65	50	-
GZA(S)65-40-200/5.5	295	595	340	160	180	329	100	70	146	212	265	15	\	\	342	216	248	140	344	12	4	185	145	118	18	150	110	84	18	65	40	-
GZA(S)65-40-200/7.5	295	595	340	160	180	329	100	70	146	212	265	15	\	\	342	216	248	140	344	12	4	185	145	118	18	150	110	84	18	65	40	-
GZA(S)80-65-125/3.0	244	547	292	132	160	260	100	70	148	190	240	15	50	241	\	\	\	\	\	\	4	200	160	132	18	185	145	118	18	80	65	-
GZA(S)80-65-125/4.0	244	547	292	132	160	260	100	70	148	190	240	15	50	241	\	\	\	\	\	\	4	200	160	132	18	185	145	118	18	80	65	-
GZA(S)80-65-160/5.5	244	605	340	160	180	329	100	70	150	212	265	15	\	\	352	216	248	140	344	12	4	200	160	132	18	185	145	118	18	80	65	-
GZA(S)80-65-160/7.5	244	605	340	160	180	329	100	70	150	212	265	15	\	\	352	216	248	140	344	12	4	200	160	132	18	185	145	118	18	80	65	-
GZA(S)80-50-200/9.2	295	637	360	160	200	329	100	70	146	212	265	15	\	\	387	216	248	178	344	12	4	200	160	132	18	165	125	99	18	80	50	-
GZA(S)80-50-200/11	295	709	360	160	200	412	100	70	146	212	265	15	\	\	433	254	314	210	314	15	4	200	160	132	18	165	125	99	18	80	50	-

型 號Model	E	F	h	h1	h2	h3	a	m1	m2	n1	n2	S	B	R	P	L1	L2	L3	L4	S3	D2	K2	P2	S2	n	D1	K1	P1	S1	DNA	DNM	重量Weight
GZA(S)100-80-125/4.0	245	548	340	160	180	310	100	95	155	212	280	15	50	244	\	\	\	\	\	\	220	180	152	18	8	200	160	132	18	100	80	-
GZA(S)100-80-125/5.5	245	604	340	160	180	327	100	95	155	212	280	15	\	\	354	216	248	140	344	12	220	180	152	18	8	200	160	132	18	100	80	-
GZA(S)100-80-125/7.5	245	604	340	160	180	327	100	95	155	212	280	15	\	\	354	216	248	140	344	12	220	180	152	18	8	200	160	132	18	100	80	-
GZA(S)100-80-160/9.2	301	606	360	160	200	327	100	95	155	212	280	15	\	\	356	216	248	140	344	12	220	180	152	18	8	200	160	132	18	100	80	-
GZA(S)100-80-160/11	301	688	360	160	200	412	100	95	155	212	280	15	\	\	433	254	314	210	314	15	220	180	152	18	8	200	160	132	18	100	80	-
GZA(S)100-65-200/15	301	688	405	180	225	432	100	95	155	250	320	15	\	\	483	254	314	\	314	15	220	180	152	18	8	185	145	118	18	100	65	-
GZA(S)100-65-200/18.5	301	732	405	180	225	432	100	95	155	250	320	15	\	\	527	254	314	\	314	15	220	180	152	18	8	185	145	118	18	100	65	-
GZA(S)100-65-200/22	301	732	405	180	225	432	100	95	155	250	320	15	\	\	527	254	314	\	314	15	220	180	152	18	8	185	145	118	18	100	65	

Type DZA(S)

Stub shaft centrifugal pump

短轴连接式不锈钢离心泵

DZA(S)外形圖　DZA(S) OUTLINE DIAGRAM

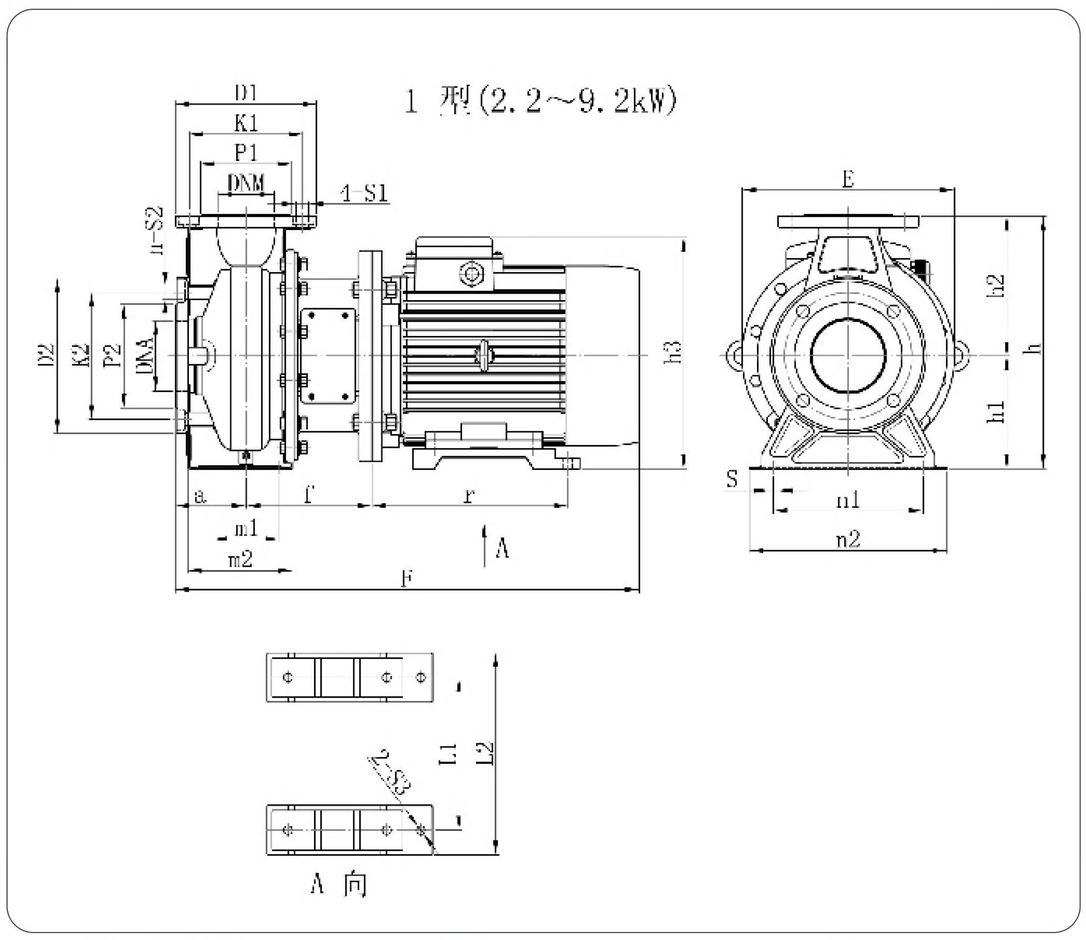

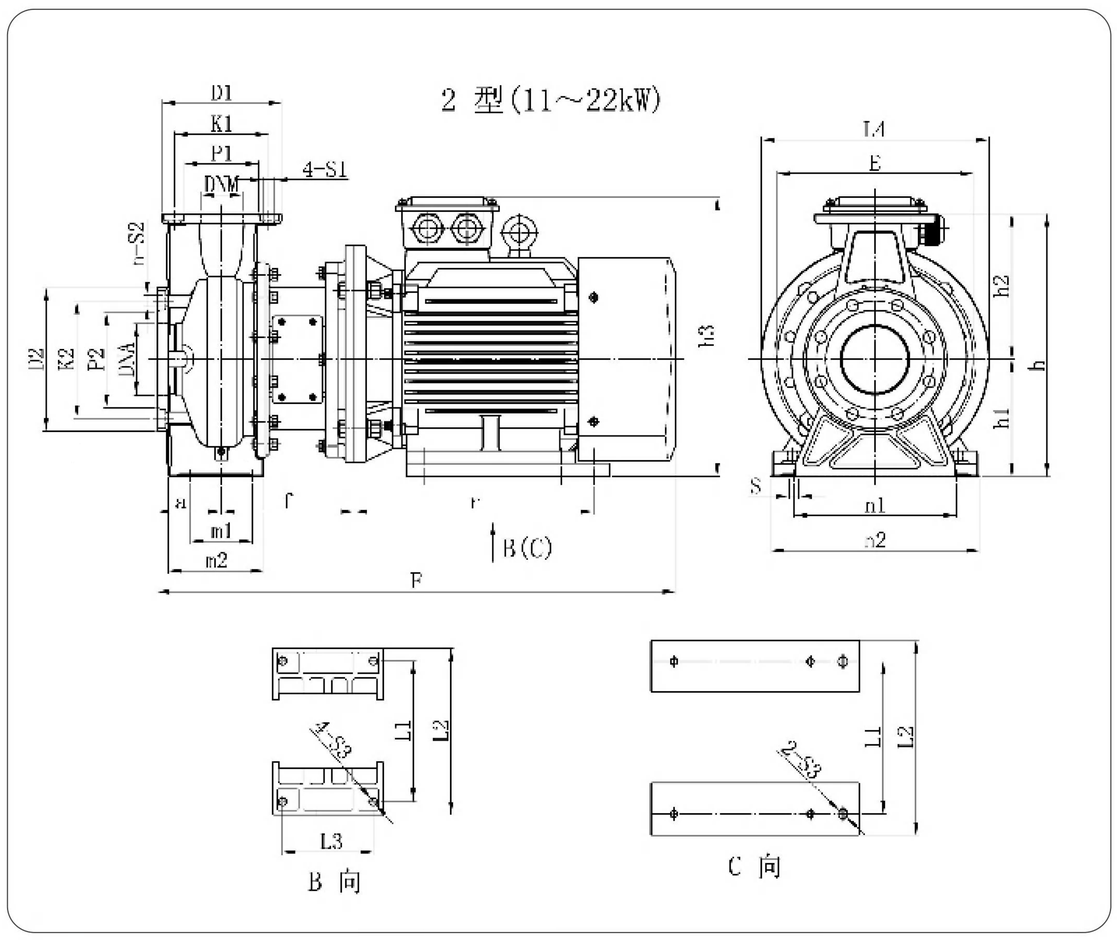

注：所用法兰为PN2.5MPa凸面法兰。Remark:all of the flanges are PN2.5MPa with convex.

DZA(S)外形 尺寸表　DZA(S) OUTLINE DIAGRAM

型號 Model (GB5662)	E	F	h	h1	h2	h3	a	ml	m2	n1	n2	S	L1	L2	L3	S3	r	f	D2	K2	P2	S2	n	D1	K1	P1	S1	DNA	DNM
DZA(S)50-32-125/1.1	209	444	252	112	140	221	80	70	122	140	190	15	125	165	\	12	186	128	165	125	99	18	4	140	100	76	18	50	32
DZA(S)50-32-160/1.5	244	488	292	132	160	254	80	70	123	190	240	15	140	186	\	12	212	130	165	125	99	18	4	140	100	76	18	50	32
DZA(S)50-32-160/2.2	244	488	292	132	160	254	80	70	123	190	240	15	140	186	\	12	212	130	165	125	99	18	4	140	100	76	18	50	32
DZA(S)50-32-200/3.0	295	547	340	160	180	287	80	70	124	190	240	15	160	212	\	12	248	142	165	125	99	18	4	140	100	76	18	50	32
DZA(S)50-32-200/4.0	295	527	340	160	180	309	80	70	124	190	240	15	190	252	\	12	255	142	165	125	99	18	4	140	100	76	18	50	32
DZA(S)65-50-125/1.5	209	486	252	112	140	234	80	70	121	160	210	15	140	211	\	12	214	128	185	145	118	18	4	165	125	99	18	65	50
DZA(S)65-50-125/2.2	209	486	252	112	140	234	80	70	121	160	210	15	140	211	\	12	214	128	185	145	118	18	4	165	125	99	18	65	50
DZA(S)65-50-160/3.0	244	547	292	132	160	259	80	70	123	190	240	15	160	212	\	12	248	142	185	145	118	18	4	165	125	99	18	65	50
DZA(S)65-50-160/4.0	244	527	292	132	160	281	80	70	123	190	240	15	190	252	\	12	255	142	185	145	118	18	4	165	125	99	18	65	50
DZA(S)65-40-200/5.5	300	644	340	160	180	327	100	70	146	212	265	15	216	286	\	12	278	165	185	145	118	18	4	150	110	84	18	65	40
DZA(S)65-40-200/7.5	300	644	340	160	180	327	100	70	146	212	265	15	216	286	\	12	278	165	185	145	118	18	4	150	110	84	18	65	40
DZA(S)80-65-125/3.0	250	577	292	132	160	259	100	70	148	190	240	15	160	212	\	12	245	152	200	160	132	18	4	185	145	118	18	80	65
DZA(S)80-65-125/4.0	250	557	292	132	160	281	100	70	148	190	240	15	190	252	\	12	255	152	200	160	132	18	4	185	145	118	18	80	65
DZA(S)80-65-160/5.5	300	644	340	160	180	327	100	70	150	212	265	15	216	286	\	12	278	165	200	160	132	18	4	185	145	118	18	80	65
DZA(S)80-65-160/7.5	300	644	340	160	180	327	100	70	150	212	265	15	216	286	\	12	278	165	200	160	132	18	4	185	145	118	18	80	65
DZA(S)80-50-200/9.2	300	651	360	160	200	327	100	70	146	212	265	15	216	286	\	12	278	172	200	160	132	18	4	165	125	99	18	80	50
DZA(S)80-50-200/11	300	792	360	160	200	411	100	70	146	212	265	15	254	314	210	15	318	198	200	160	132	18	4	165	125	99	18	80	50

型號 Model (GB5662)	E	F	h	h1	h2	h3	a	ml	m2	n1	n2	S	r	f	L1	L2	L3	S3	D2	K2	P2	S2	n	D1	K1	P1	S1	DNA	DNM
DZA(S)100-80-125/4.0	245	556	340	160	180	309	100	95	155	212	280	15	255	151	190	252	\	12	220	180	152	18	8	200	160	132	18	100	80
DZA(S)100-80-125/5.5	245	644	340	160	180	327	100	95	155	212	280	15	278	164	216	286	\	12	220	180	152	18	8	200	160	132	18	100	80
DZA(S)100-80-125/7.5	245	644	340	160	180	327	100	95	155	212	280	15	278	164	216	286	\	12	220	180	152	18	8	200	160	132	18	100	80
DZA(S)100-80-160/9.2	301	658	360	160	200	327	100	95	155	212	280	15	278	179	216	286	\	12	220	180	152	18	8	200	160	132	18	100	80
DZA(S)100-80-160/11	301	840	360	160	200	412	100	95	155	212	280	15	362	205	254	314	210	15	220	180	152	18	8	200	160	132	18	100	80
DZA(S)100-65-200/15	301	840	405	180	225	432	100	95	155	250	320	15	368	205	254	348	\	15	220	180	152	18	8	185	145	118	18	100	65
DZA(S)100-65-200/18.5	301	840	405	180	225	432	100	95	155	250	320	15	410	205	254	348	\	15	220	180	152	18	8	185	145	118	18	100	65
DZA(S)100-65-200/22	301	840	405	180	225	432	100	95	155	250	320	15	410	205	254	348	\	15	220	180	152	18	8	185	145	118	18	100	65

Type GZA(S) DZA(S)

性能特性曲线 Curves

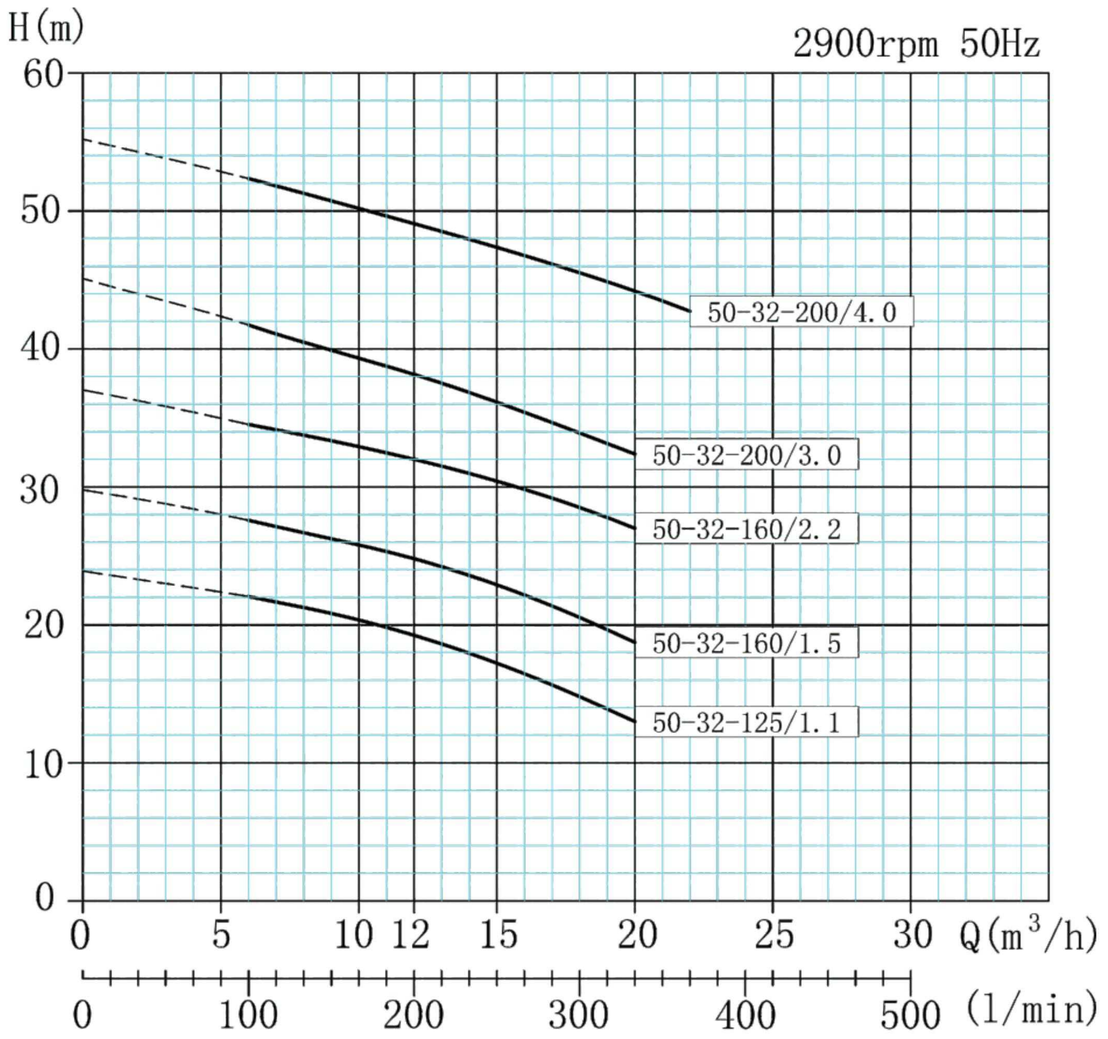

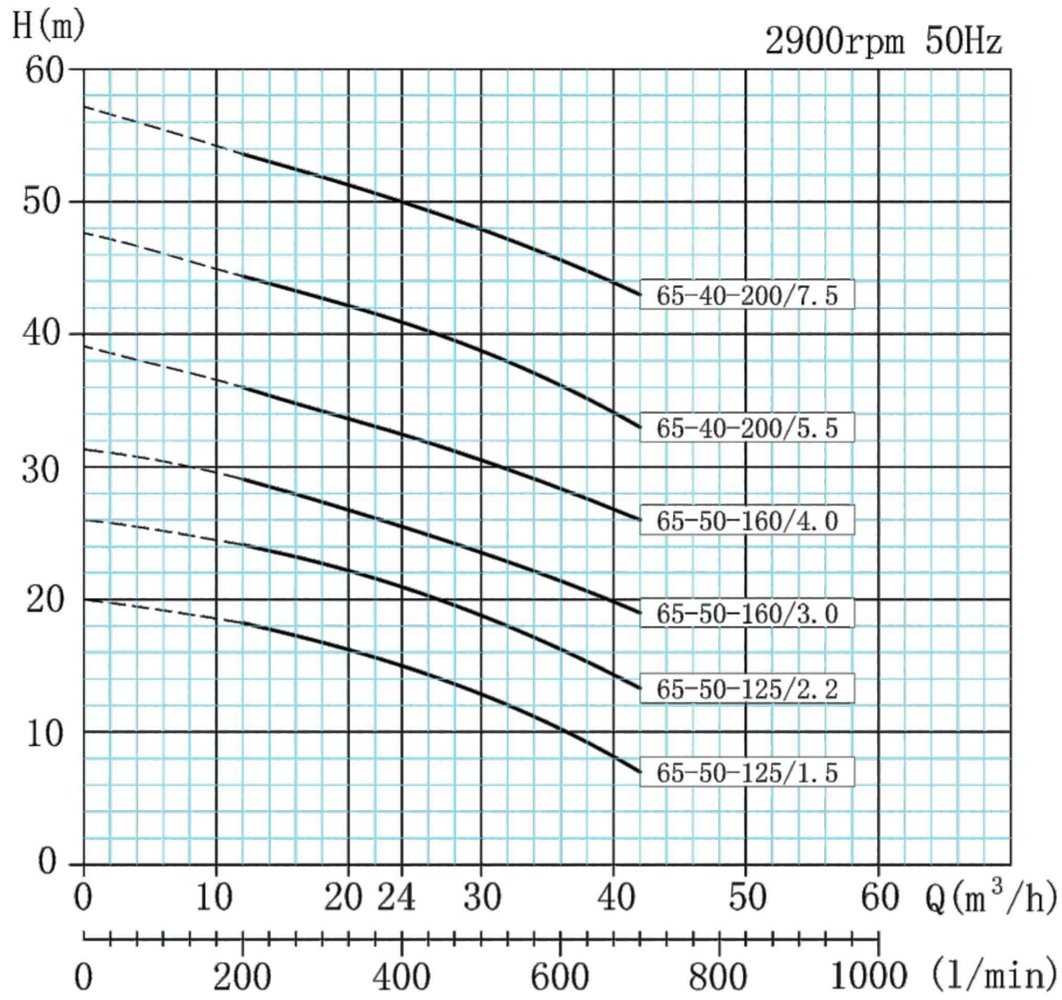

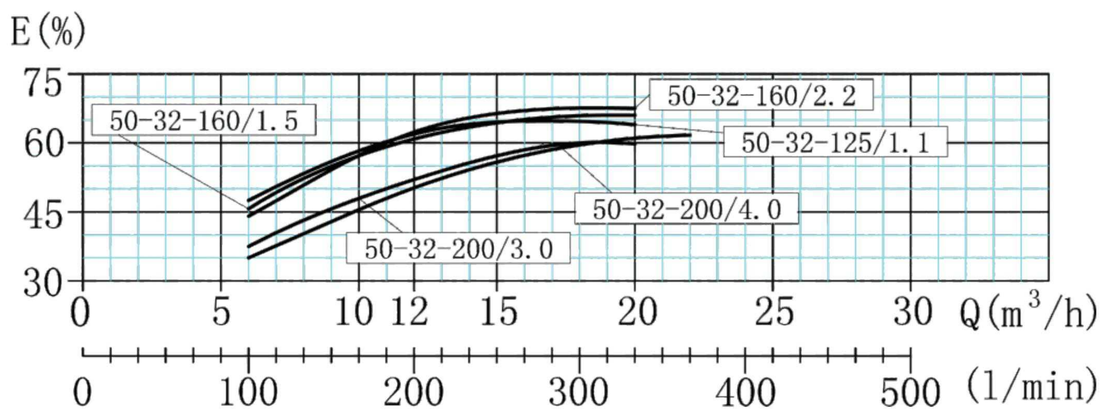

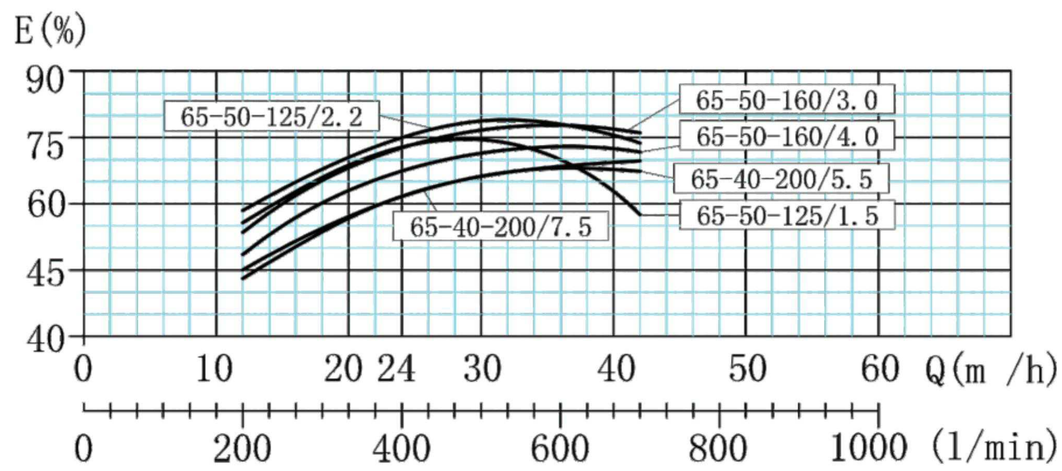

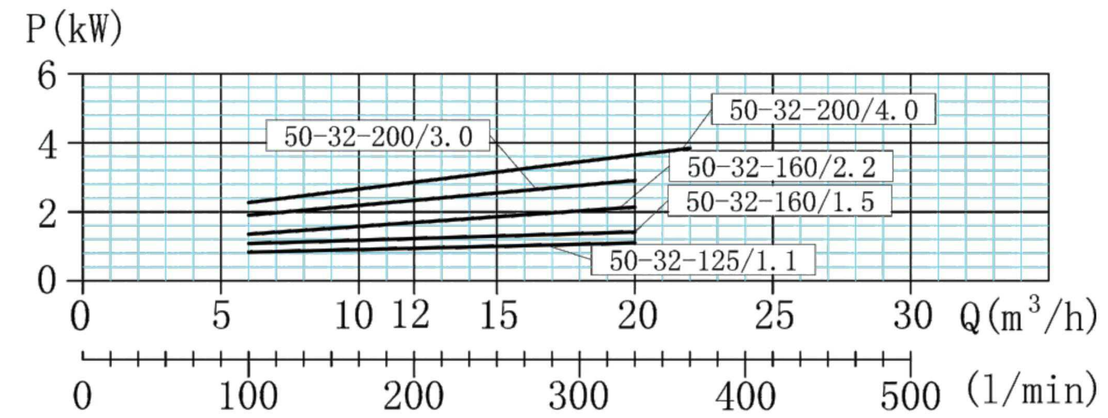

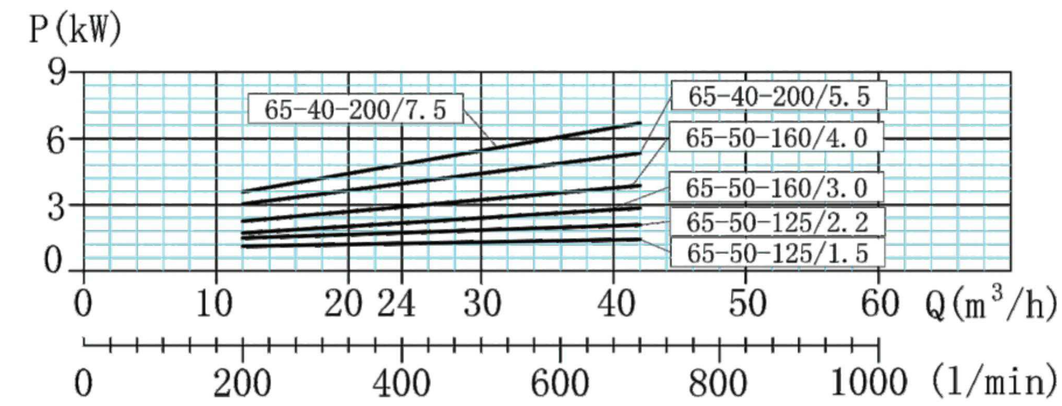

性能特性曲线　Curves

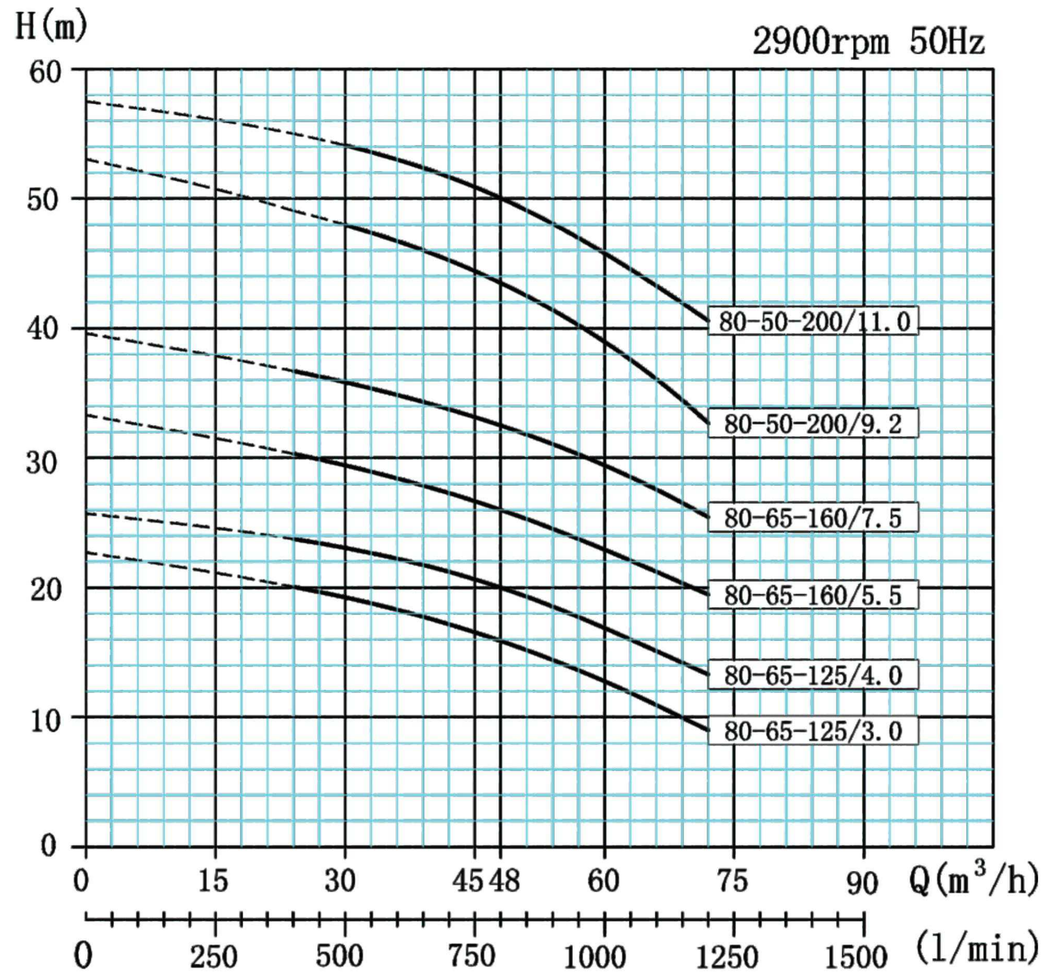

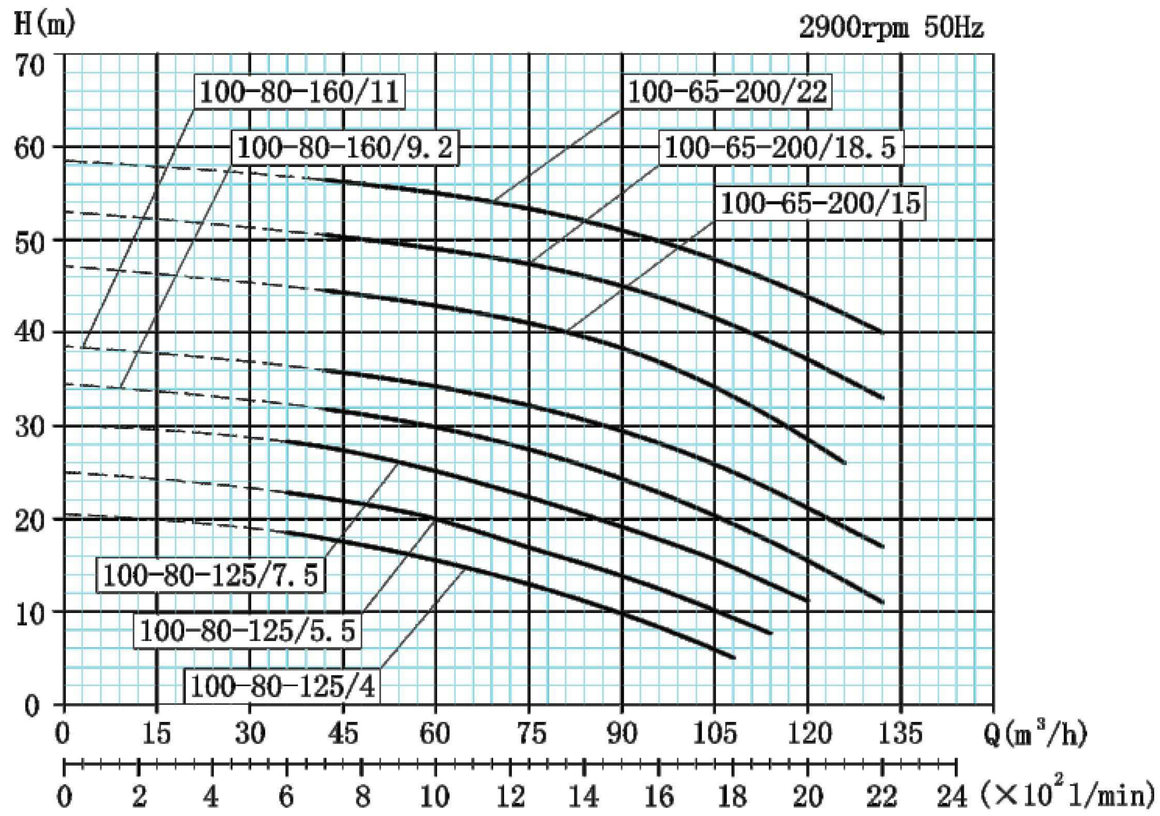

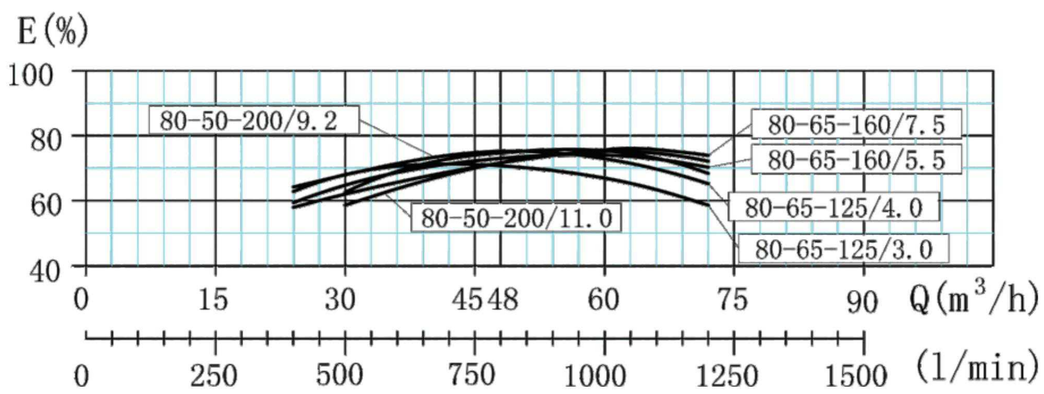

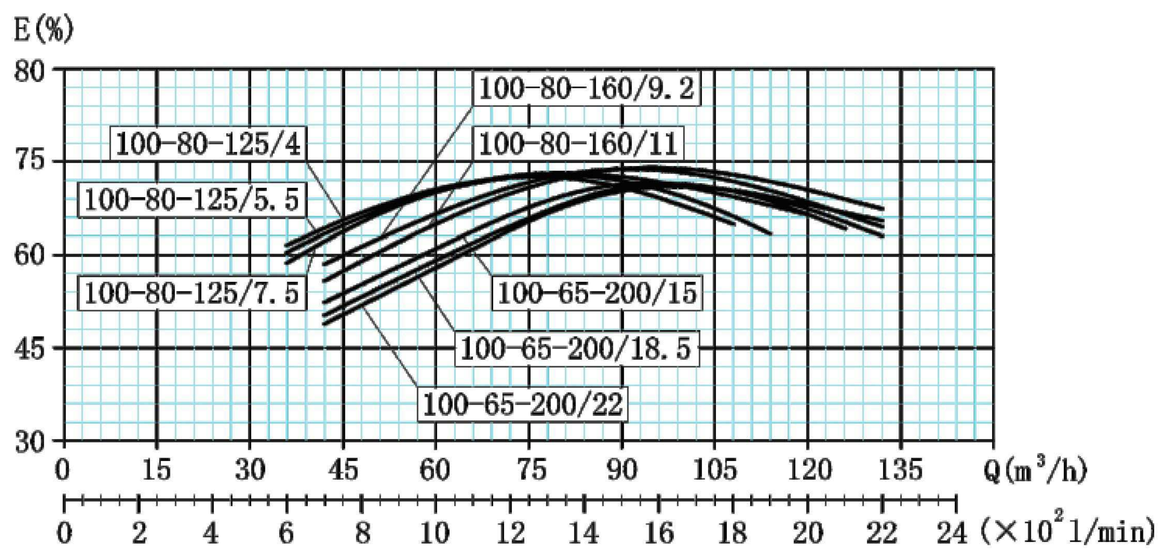

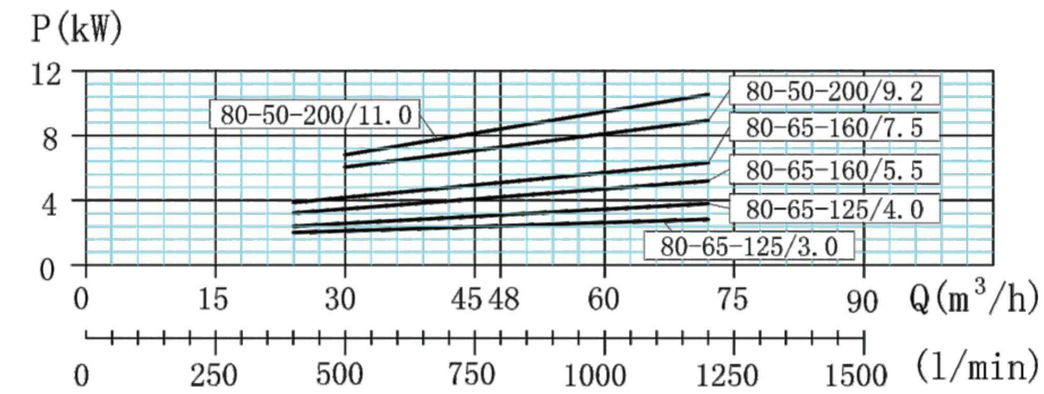

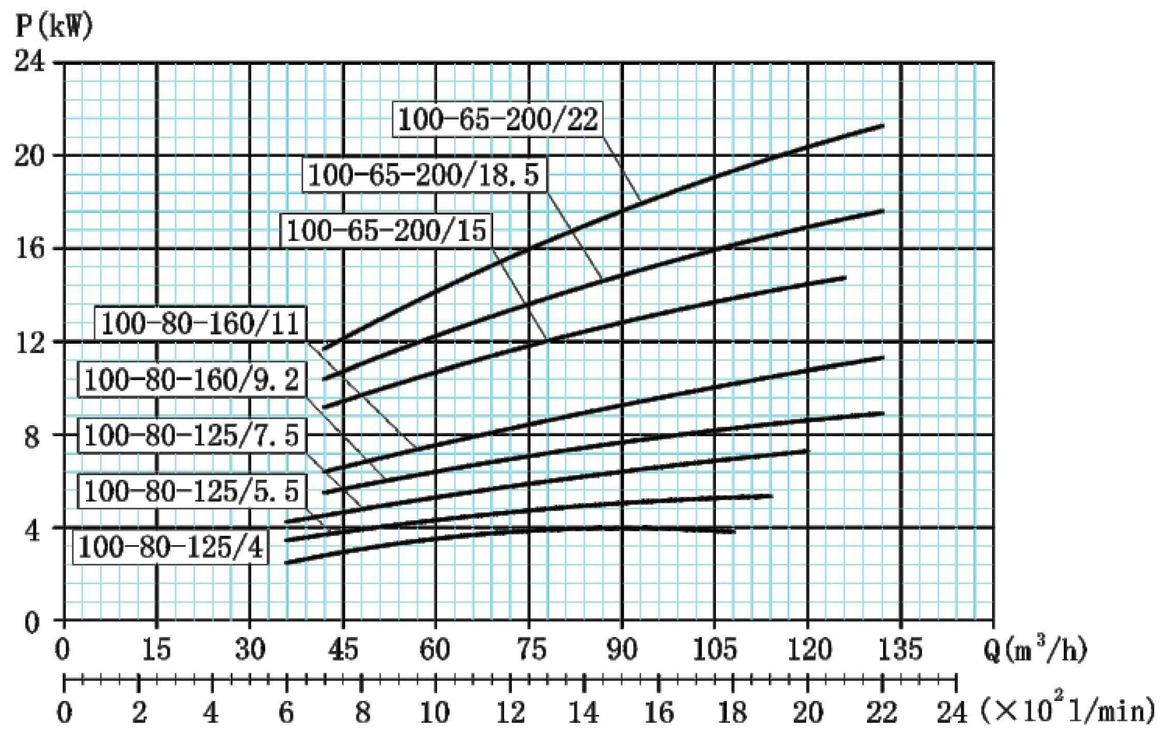

DESHB

注：本样本提供的产品信息仅供参考，由于产品的更新可能您所得到的商品有所不同，敬请谅解。

DESHB
德士比

杭州德士比泵有限公司
地址：杭州钱江经济开发区仁良路289号
邮　　编：311107
服务热线：400-666-9600

电　　话：86-0571-88006220
传　　真：86-0571-88006221
www.dsbpump.com

版本：DSB—GZA(S)2023—0713