DESHB

数据手册

BB系列

卧式不锈钢离心泵

50Hz

杭州德士比泵有限公司

HANGZHOU DESHB PUMPS CO., LTD.

杭州德士比泵有限公司是全国标准化技术委员会排灌设备委员单位，1993年创立杭州清泉水泵总厂，小型潜水电泵制造商、出口商,水泵行业标准的起草单位之一。拥有行业内认定的工程研究中心，实践教学基地，始终专注于全系类泵产品的研发设计，制造销售及服务。工厂坐落于浙江杭州钱江经济开发区，地理位置优越，交通十分便利。

德士比始终致力于科技和管理的创新，一直视质量为企业的生命，通过完善的管理体系、领先的水泵技术和生产工艺以及先进的测试系统，为用户提供技术领先的水泵。同时我们非常注重和客户的沟通，不断改进产品的设计和性能，从而保持和客户的长期合作伙伴关系。

“为客户提供所需求并运行稳定、高效的水泵及最佳解决方案”是德士比的企业核心理念之一。无论是怎样的流量、扬程或输送介质，德士比都能够为您的需求提供合适的泵。

德士比始终力争使产品更加好用、节能、高效从而使客户从中受益，也使环境更加美好。德士比水泵的生产过程严格遵循ISO和环保标准。

德士比每台水泵都经过非常严格的测试，在世界各地，成千上万台德士比水泵装置在运行中都表现的非常出色。

产品信息

BB系列
闭式不锈钢离心泵

用途 APPLICATIONS

本泵全揚程不過載。
本泵適用于工業液體，家庭應用，清洗系統，游泳池和農業灌溉等清水介質的輸送，也可以適用于中度腐蝕性液體和乙二醇溶液或其它液體的輸送（需經銷人員的確認）。
輸送液體介質溫度：-15℃~+80℃
最大工作壓力：8bar

This pump can be used at full head without overloading motor. The pumps are suitable for transporting clean water and light corrosive liquid, glycol solution and other liquid which must be allowed by dealer. The pumps can be applied on Industrial applications, domestic, washing, pool, and irrigation etc.
Liquid temperature:-15℃~+80℃
Max. working pressure:8bar

材质 Materials

泵殼、后蓋、葉輪及泵軸采用SUS304材料
Casing,impeller,back cover and pump shaft: SUS304 material.

电机参数 Motor Data

轉速：2900r/min
絕緣等級：F
防護等級：IP55
額定功率：0.55~3kW
頻率：50Hz
電壓：單相220V 三相380V
單相電機加有熱保護器
外殼材料/底座/支架：鋁
使用環境溫度範圍：-15℃ ~+40℃

Speed:2900r/min
Insulation Class:F
Protection Class:IP55
Rating Power:0.55~3kW 0.75~4HP
Frequency:50Hz
Voltage:220V 380V
With overload protector in singal phase motor
Motor jacket/base/adapter:Aluminium
Ambient temperature range:-15℃~+40℃

型号说明 Symbols

BB 300 / 150 6 D - P M 4

- 4：4極電機
  無符號：2極電機
  4：4 pole
  No mark：2 pole
- M：過流部件材料SUS316L
  無符號：過流部件材料SUS304
  M：SUS316L
  No mark：SUS304
- P：P系列產品
  無符號：標準產品
  P：P series product
  NO mark:standard product
- D：單相電機
  無符號：三相電機
  D：Single phase
  No mark：three phase
- 6：60Hz電機
  無符號：50Hz電機
  6：60Hz motor
  No mark：50Hz motor
- 電機功率（三位數，位數不夠前面加0）kW X100
  Motor power kW X 100
- 工况點流量：300L/min
  Operating point：300L/min
- 閉式葉輪不銹鋼離心泵
  Close impeller pump

性能参数表 Performance Date

2900rpm

型號 Model		功率 Power		流量 Capacity							
單相 Single phase 220V 50HZ	三相 Three phase 380V 50HZ	千瓦 kW	馬力 HP	m^3/h	6	12	18	24	30	36	42
				1/min	100	200	300	400	500	600	700
				揚程 Head (m)							
BB250/055D	BB250/055	0.55	0.75		10.5	9	7	3	—	—	—
BB250/075D	BB250/075	0.75	1.0		14.5	13	10	6	—	—	—
BB300/110D	BB300/110	1.1	1.5		18.5	16.5	13.5	9.5	—	—	—
BB300/150D	BB300/150	1.5	2.0		22.5	20.5	17.5	13.5	—	—	—
BB500/150D	BB500/150	1.5	2.0		—	16	15	13.5	11.5	9.5	6
BB500/220D	BB500/220	2.2	3.0		—	21.5	20	18.5	16.5	14.5	11.5
——	BB500/300	3.0	4.0		—	24	22.5	21	19	17	14

BB泵型谱图 BB Pump Curves

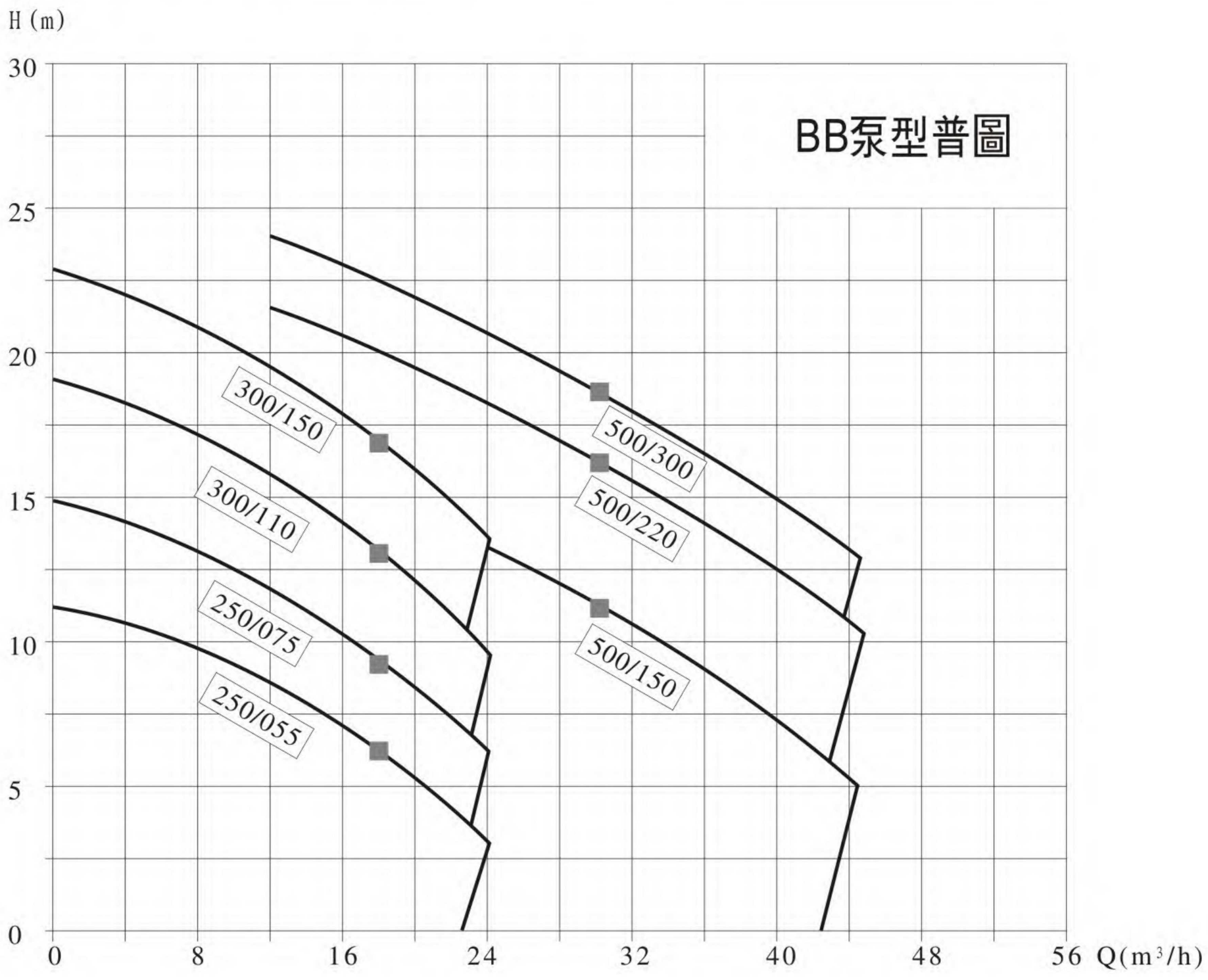

泵体部件表 Parts list:

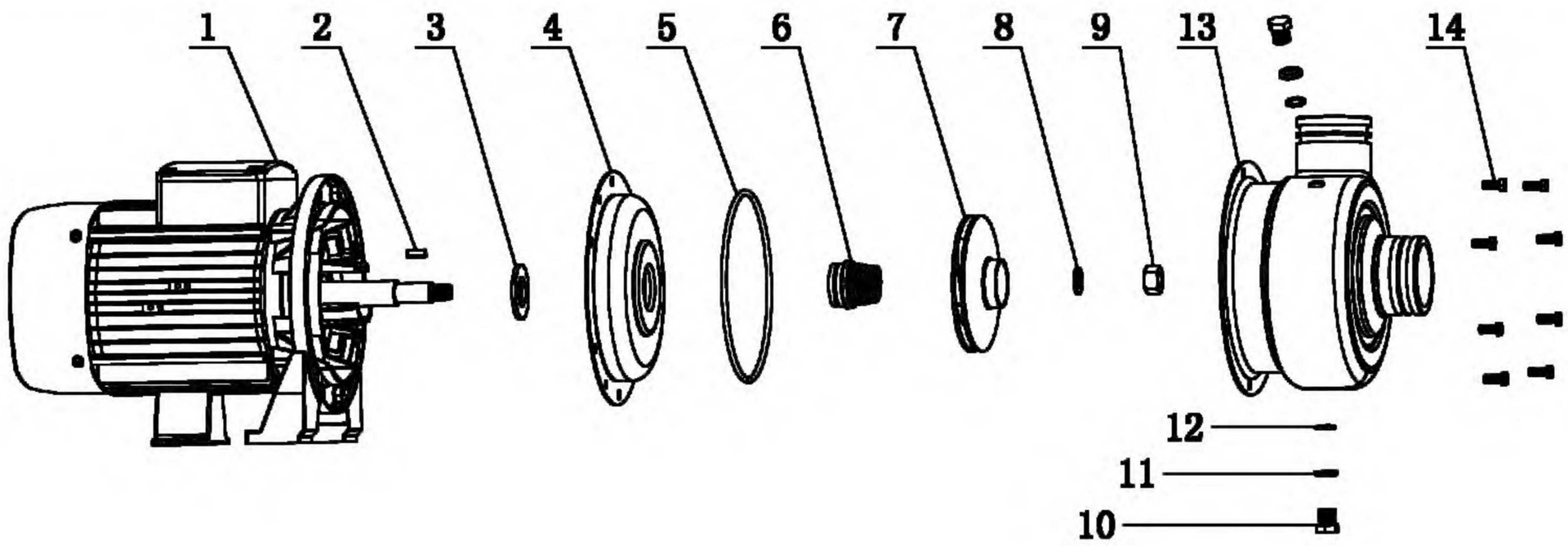

序號 No.	部件名稱 Description	序號 No.	部件名稱 Description	序號 No.	部件名稱 Description	序號 No.	部件名稱 Description
1	電機 Motor	5	O形圈 O ring	9	葉輪緊固螺母 Impeller Nut	13	泵體 Casing
2	鍵 Key	6	機械密封 Mechanical seal	10	灌排水孔螺釘 Priming/ Drain Bolt	14	外六角螺釘 Screw
3	唇形密封 “ V ” Slinger	7	葉輪 Impeller	11	凹形墊圈 “ L ” Washer		
4	后蓋體 Back Cover	8	彈簧墊圈 Spring washer	12	O形圈 O ring		

安装尺寸 Installation dimension

型號 Model		A	B	C1	D1	D2	E	F	H	H1	H2	H3	K	L	M	W	W1	DNA	DNM	重量 Weight (kg)
BB250/055D	BB250/055	120	90	84	∅52	∅52	84	160	226	108	211	210	9	360	40	170	20	G11/2"	G11/2"	10.2
BB250/075D	BB250/075	120	90	84	∅52	∅52	84	160	226	108	211	210	9	360	40	170	20	G11/2"	G11/2"	11.2
BB300/110D	BB300/110	140	75	101	∅63	∅63	87	180	253	120	260	230	9	403	40	193	20	G2"	G2"	16
BB300/150D	BB300/150	140	75	101	∅63	∅63	87	180	253	120	260	230	9	403	40	193	20	G2"	G2"	17
BB500/150D	BB500/150	140	75	101	∅63	∅63	93	180	253	120	260	230	9	409	40	193	20	G2"	G2"	16.3
BB500/220D	BB500/220	140	90	101	∅63	∅63	93	180	253	120	268	240	9	441	40	193	20	G2"	G2"	22.3
– –	BB500/300	140	90	101	∅63	∅63	93	180	253	120	-	240	9	441	40	193	20	G2"	G2"	24.3

注：H2為單相電機 H2 for motors on single phase H3 為三相電機 H3 for motors on three phase

安装尺寸图 Outline dimension

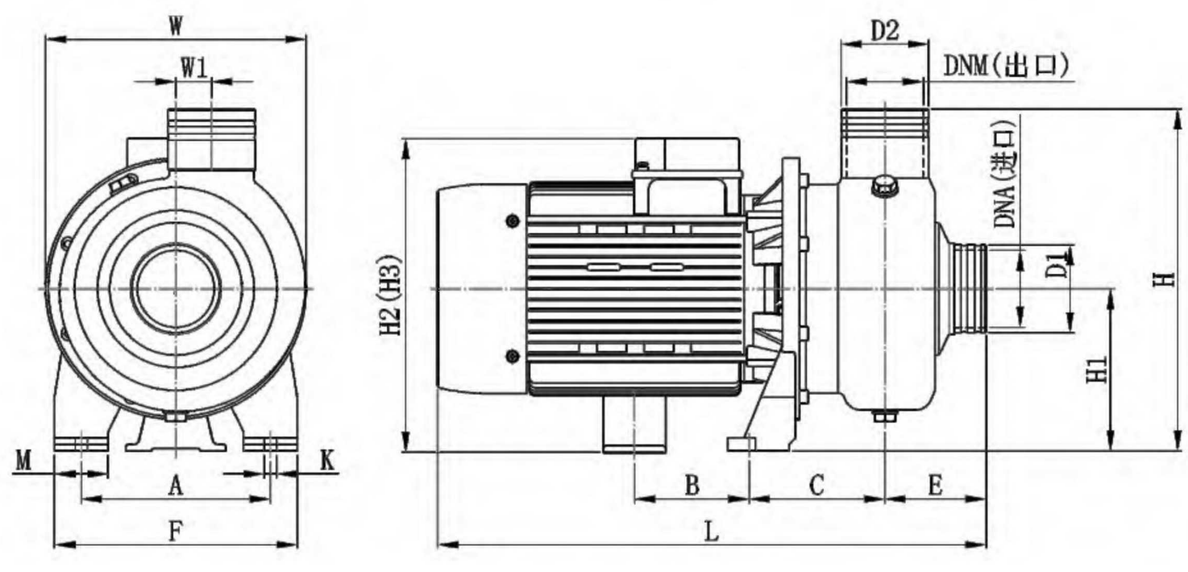

DESHB

注：本样本提供的产品信息仅供参考，由于产品的更新可能您所得到的商品有所不同，敬请谅解。

DESHB
德士比

杭州德士比泵有限公司
地址：杭州钱江经济开发区仁良路289号
邮　　编：311107
服务热线：400-666-9600

电　　话：86-0571-88006220
传　　真：86-0571-88006221
www.dsbpump.com

版本：DSB—BB2023—0713