DESHB

数据手册

ISG,IRG,IHG,YG

立式管道离心泵

50 Hz

杭州德士比泵有限公司

HANGZHOU DESHB PUMPS CO., LTD.

DESHB

德士比

高品质水泵制造及供应商

www.dsbpump.com

公司简介

杭州德士比泵有限公司是全国标准化技术委员会排灌设备委员单位，1993年创立杭州清泉水泵总厂，小型潜水电泵制造商、出口商,水泵行业标准的起草单位之一。拥有行业内认定的工程研究中心，实践教学基地，始终专注于全系类泵产品的研发设计，制造销售及服务。工厂坐落于浙江杭州钱江经济开发区，地理位置优越，交通十分便利。

德士比始终致力于科技和管理的创新，一直视质量为企业的生命，通过完善的管理体系、领先的水泵技术和生产工艺以及先进的测试系统，为用户提供技术领先的水泵。同时我们非常注重和客户的沟通，不断改进产品的设计和性能，从而保持和客户的长期合作伙伴关系。

“为客户提供所需求并运行稳定、高效的水泵及最佳解决方案”是德士比的企业核心理念之一。无论是怎样的流量、扬程或输送介质，德士比都能够为您的需求提供合适的泵。

德士比始终力争使产品更加好用、节能、高效从而使客户从中受益，也使环境更加美好。德士比水泵的生产过程严格遵循ISO和环保标准。

德士比每台水泵都经过非常严格的测试，在世界各地，成千上万台德士比水泵装置在运行中都表现的非常出色。

样本目录

ISG,IRG,IHG,YG
立式管道离心泵

泵	04
输送介质	04
主要用途	04
输送介质温度	04
系统最高压力	04
型号说明	04
性能范围	05
最小进口压力	06
泵剖面图	07
ISG，IRG泵的材料	07
IHG泵的材料	07
YG泵的材料	07
产品附件	08
产品安装	09
产品安装方式	10
水头损失参考表	44

技术数据

ISG,IRG,IHG,YG-2极

DN15	11
DN20	11
DN25	11
DN32	11
DN40	12
DN50	14
DN65	16
DN80	18
DN100	20
DN125	22
DN150	23

ISG,IRG,IHG,YG-4极

DN40	24
DN50	25
DN65	27
DN80	29
DN100	31
DN125	33
DN150	35
DN200	37
DN250	39

ISG,IRG,IHG,YG-6极

DN300	40
DN350	41
DN400	42
DN500	43

产品介绍

泵

ISG，IRG，IHG，YG 型为单级单吸立式管道离心泵，配有标准电机和机械密封。参照国际标准ISO2858与国家标准JB/T6878.2-93所规定的性能参数，结合本企业丰富的生产经验与领先的技术而制造的高效节能产品。

这些泵均由电机和泵直联，组件同心度高，进、出口径尺寸相同，并在同一中心线上。采用硬质合金及碳化硅等耐磨材质机械密封，确保水泵长时间安全、可靠运行。

所有泵维护非常方便，在泵需要进行维修时，只需拆下泵盖螺母，取出电机及传动组件即可进行检修维护，不需要拆卸管道。

输送介质

清洁、稀薄的，且不含有任何可能对泵造成机械或化学侵害的固体颗粒或纤维的液体。介质如带有细小颗粒的，须选用耐磨式机械密封的泵。

如果泵送的介质密度或运动粘度高于水，则会引起：

- 压力降低
- 水力特性下降
- 能耗增加

在上述情况下，应采用更大型号的电机。

主要用途

1、ISG立式离心泵

适用于工业和城市给排水、高层建筑增压送水、园林喷灌、消防增压、远距离输送、暖通制冷循环、浴室等冷暖水循环增压及设备配套等。

2、IRG立式热水循环泵

适用于能源、冶金、木材加工、化工、纺织、印染、造纸及饭店、浴室、宾馆等工业、商业及锅炉热水增压循环输送和城市采暖系统循环用泵。

3、IHG立式化工离心泵

适用于工业、企业含腐蚀性液体的增压输送。

4、YG立式管道油泵

适用于工业易燃、易爆液体和汽油、煤油、柴油等油品的增压输送。

输送介质温度

ISG	IRG	IHG	YG
＜80℃	＜120℃	-20℃至+80℃	＜80℃

系统最高压力

泵系统最高工作压力即泵吸入口压力+泵扬程。

2极电机的泵和4，6极电机0.75kW以上的泵最高工作压力为1.6MPa 。

4，6 极电机 0.75kW以下的泵最高工作压力为0.8MPa。

型号说明

ISG IRG IHG YG 200 – 250 (I) A B

- B：叶轮经第二次切割
- A：叶轮经第一次切割
- (I)：流量分类
- 250：叶轮名义直径 [mm]
- 200：泵进、出口直径 DN [mm]
- YG：单级单吸立式防爆管道离心油泵
- IHG：单级单吸立式化工管道离心泵
- IRG：单级单吸立式热水管道离心泵
- ISG：单级单吸立式管道离心泵

性能范围

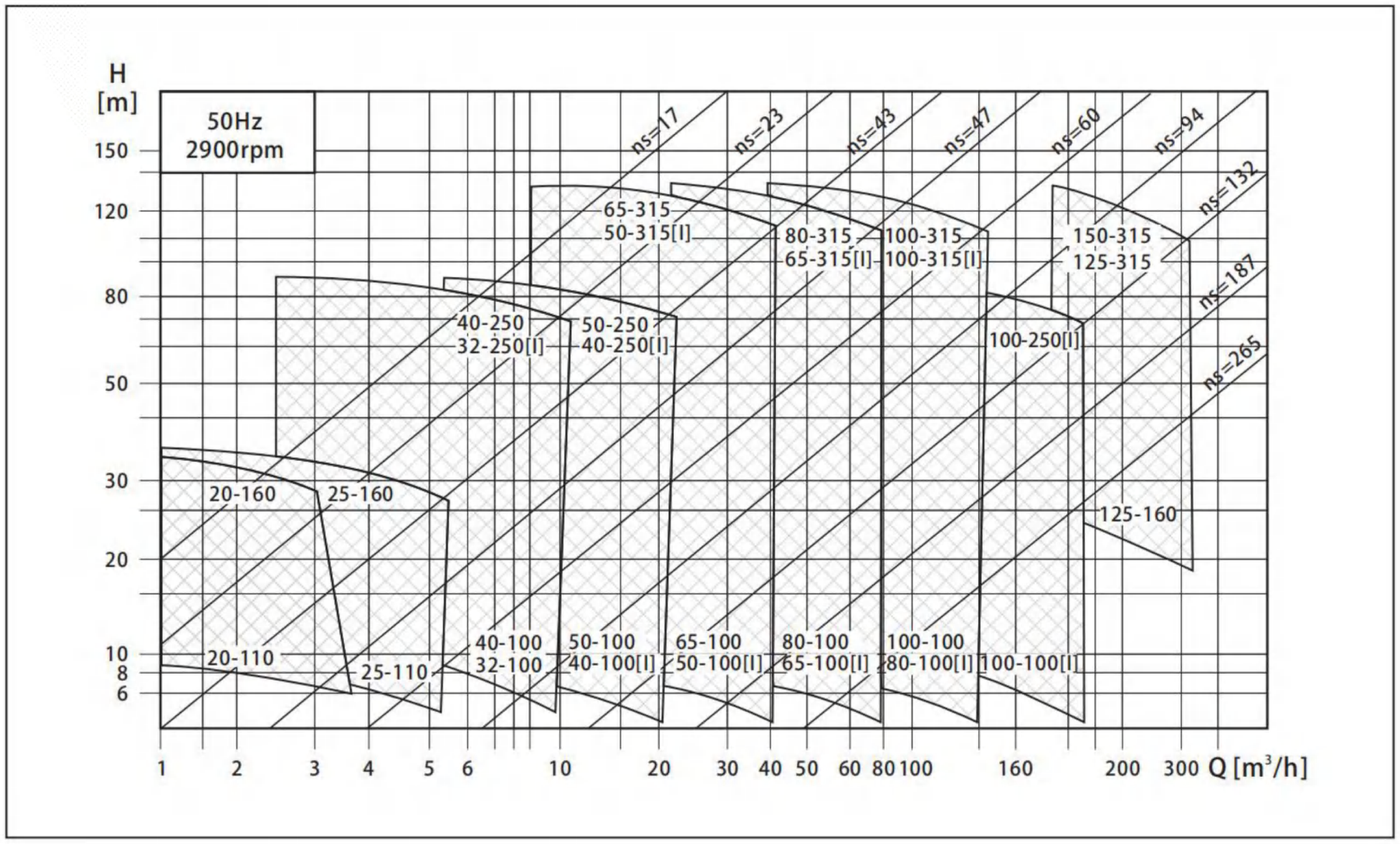
H
[m]
50Hz
2900rpm
ns=17
ns=23
ns=43
ns=47
ns=60
ns=94
ns=132
ns=187
ns=265
65-315
50-315[I]
80-315
65-315[I]
100-315
100-315[I]
150-315
125-315
40-250
32-250[I]
50-250
40-250[I]
100-250[I]
20-160
25-160
125-160
20-110
25-110
40-100
32-100
50-100
40-100[I]
65-100
50-100[I]
80-100
65-100[I]
100-100
80-100[I]
100-100[I]
Q [m³/h]

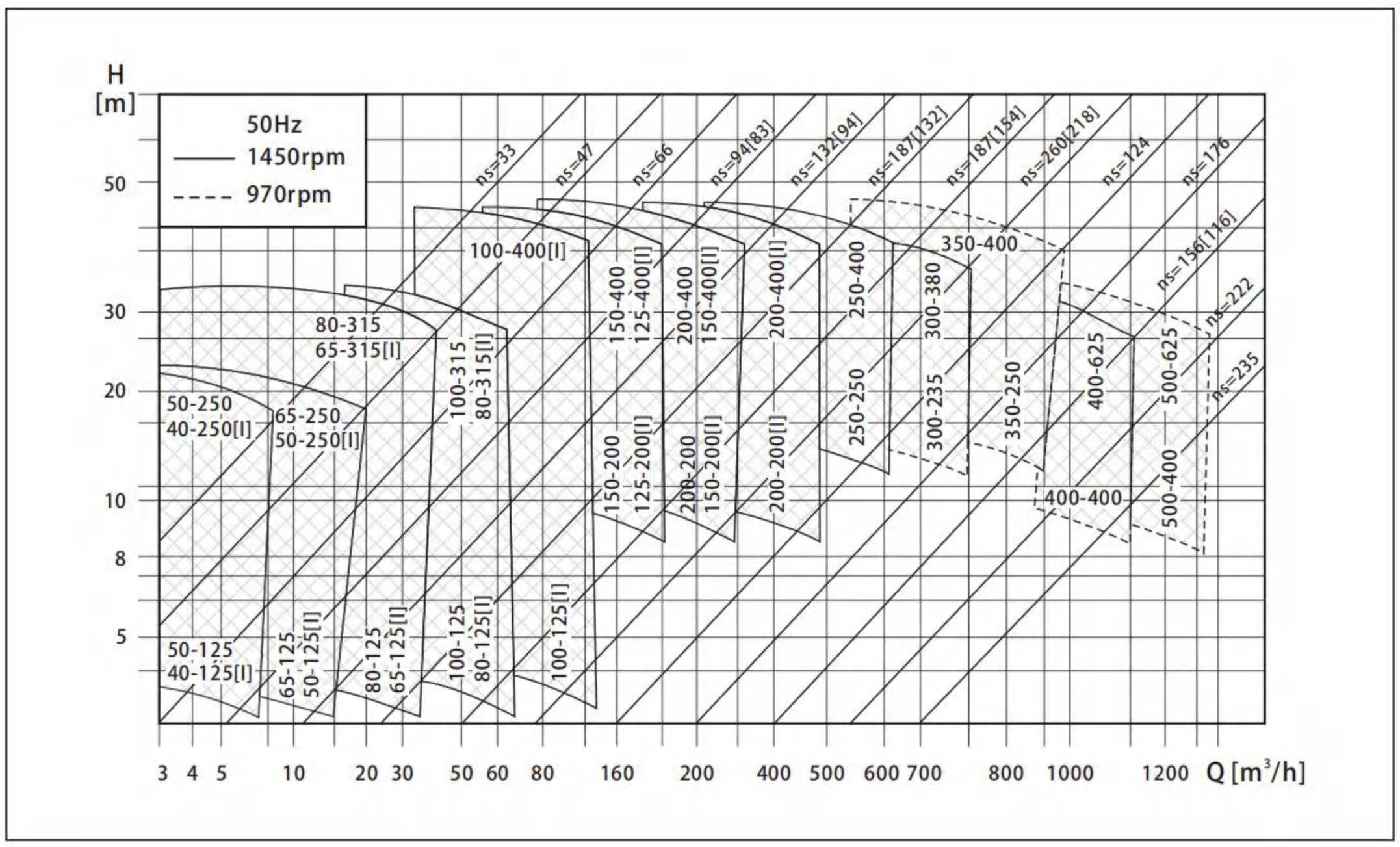
H
[m]
50Hz
1450rpm
970rpm
ns=33
ns=47
ns=66
ns=94[83]
ns=132[94]
ns=187[132]
ns=187[154]
ns=260[218]
ns=124
ns=176
ns=156[116]
ns=222
ns=235
100-400[I]
350-400
80-315
65-315[I]
100-315
80-315[I]
150-400
125-400[I]
200-400
150-400[I]
200-400[I]
250-400
300-380
50-250
40-250[I]
65-250
50-250[I]
250-250
300-235
350-250
400-625
500-625
400-400
500-400
150-200
125-200[I]
200-200
150-200[I]
200-200[I]
50-125
40-125[I]
65-125
50-125[I]
80-125
65-125[I]
100-125
80-125[I]
100-125[I]
Q [m³/h]

进口压力

最小进口压力-NPSH

当遇下述情况时，建议计算进口压力“H”：

- 液体温度高
- 流量明显大于额定流量
- 从低处抽水
- 从长管路中抽水
- 进口条件不好

为避免气蚀，必须确保泵的进口侧有一最小压力。最大吸上高度“H”按m水头可按下列公式计算：

$H = P_b \times 10.2 - NPSH - H_f - H_v - H_s$

P_b	= 大气压力bar (大气压力可以设定为1bar) 在闭式系统中，Pb表示为系统压力bar
NPSH	= 净正吸入压头，m水头 从曲线中读取最大流量下的对应值
H_f	= 吸入管路的阻力损失，m水头 (在泵将输送的最大流量下)
H_v	= 汽化压力，m水头 (可从汽化压力尺中读取。“H_v”取决于液体温度“T_m”)
H_s	= 安全余量=最小0.5 m水头

如果计算所得“H”为正值，泵可在最大吸上高度为“H”m水头下运行。

如果计算所得“H”为负值，泵需要一最小“H”m水头的进口压力。

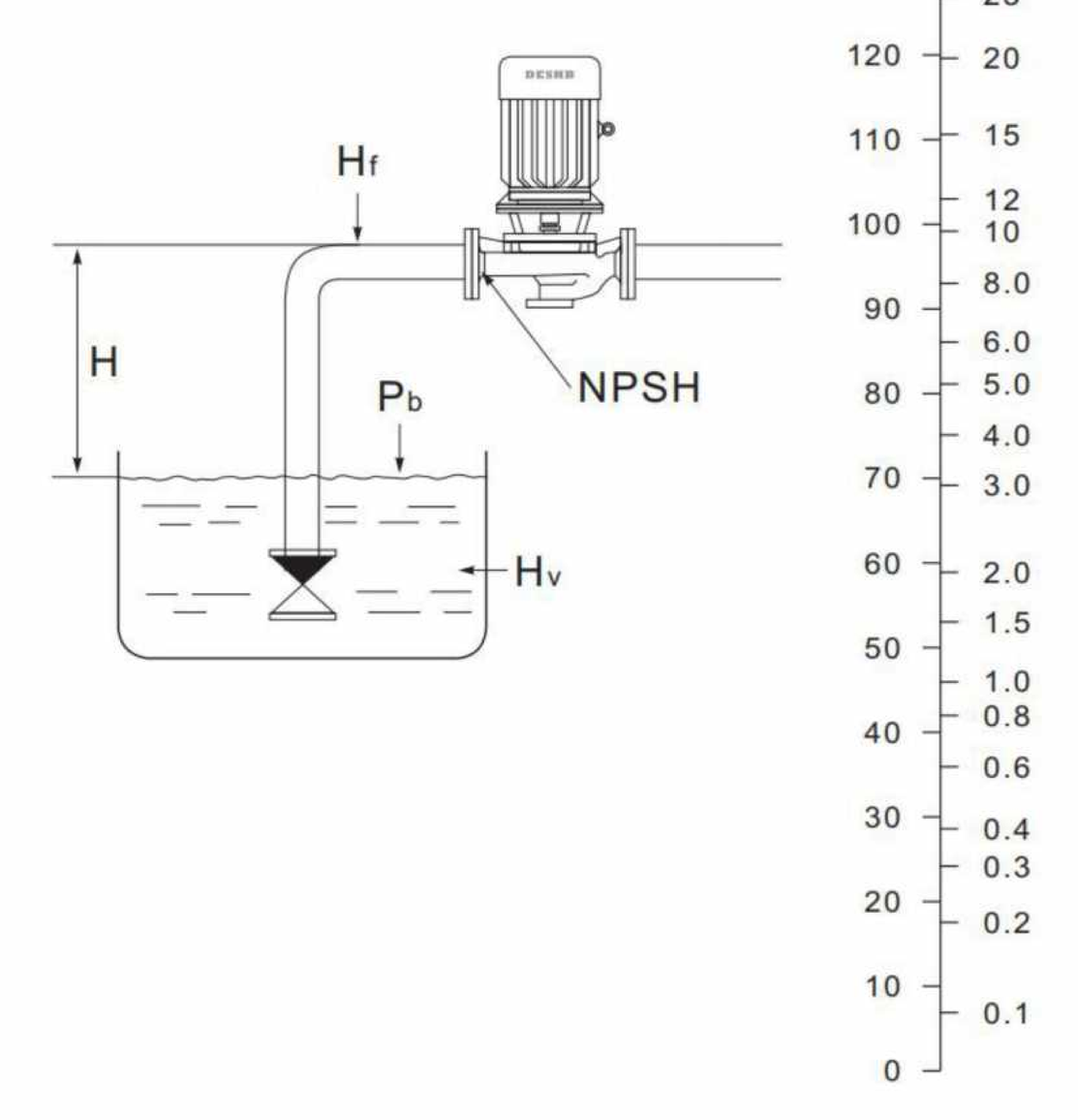

注：为避免汽蚀发生，应选择泵的额定点远离NPSH曲线的右侧。

应始终检查泵在可能最高流量下的NPSH值。

产品结构及部件

泵剖面图、材料

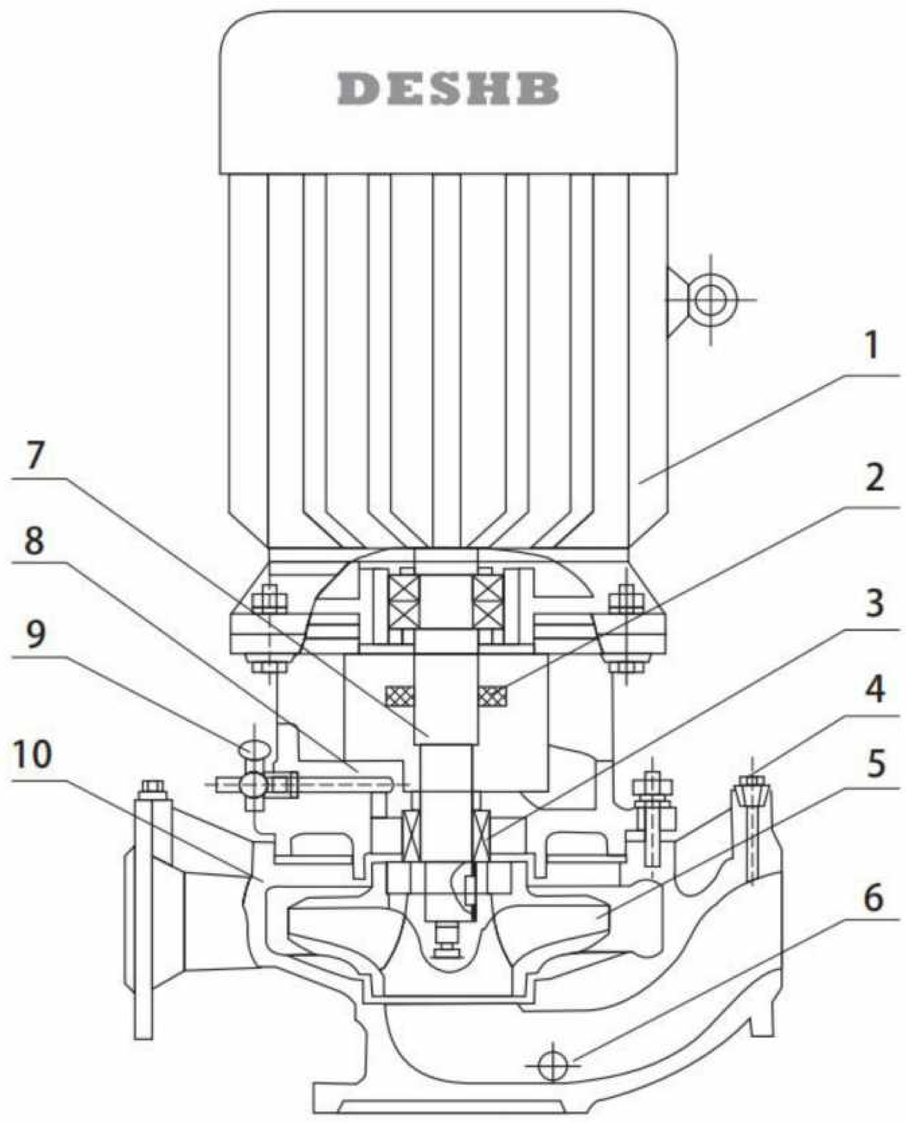

IHG泵的材料

位置	名称	材料
1	电机	
2	挡水圈	
3	机械密封	碳化钨/碳化硅
		硬质合金
4	取压塞	
5	叶轮	不锈钢
6	放水塞	
7	轴	不锈钢
8	泵盖	不锈钢
9	放气螺栓	
10	泵体	不锈钢

ISG，IRG泵的材料

位置	名称	材料
1	电机	
2	挡水圈	
3	机械密封	碳化钨/碳化硅
		硬质合金
4	取压塞	
5	叶轮	铸铁 [HT200]
6	放水塞	
7	轴	不锈钢 [2Cr13]
8	泵盖	铸铁 [HT200]
9	放气螺栓	
10	泵体	铸铁 [HT200]

YG泵的材料

位置	名称	材料
1	防爆电机	
2	挡水圈	
3	机械密封	碳化钨/碳化硅
		硬质合金
4	取压塞	
5	叶轮	铸铁 [HT200]
6	放水塞	
7	轴	不锈钢 [2Cr13]
8	泵盖	铸铁 [HT200]
9	放气螺栓	
10	泵体	铸铁 [HT200]

产品附件

安装尺寸图

LB型联接板

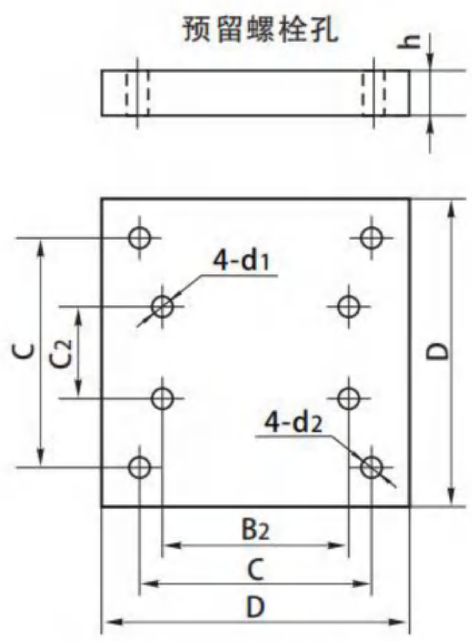

柔性联接基础图

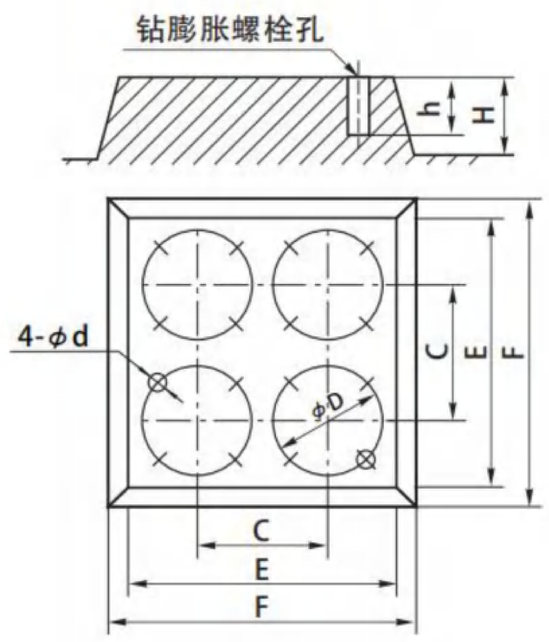

硬性联接基础图

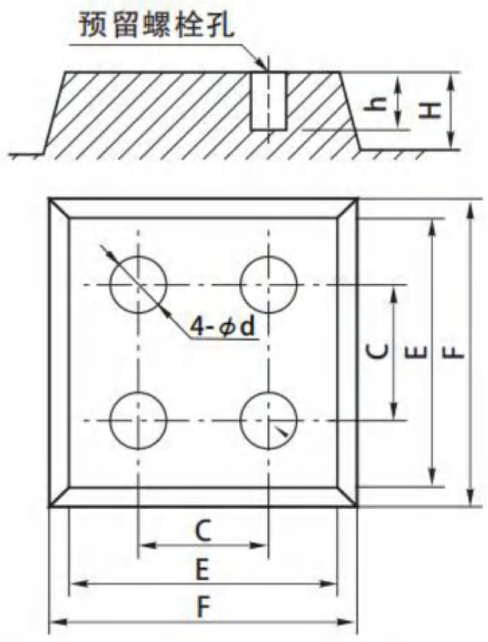

安装尺寸

尺寸 [mm]

LB型联接板							柔性联接基础							硬性联接基础					
型号	$C_2 \times B_2$	C×C	D×D	h	ϕd_1	ϕd_2	H	E	F	C	φD	φd	h	H	E	F	C	φd	h
LB-1	45×70	240×240	300×300	55	φ14	φ14	200	450	500	240	/	/	/	200	450	500	240	60	200
LB-2	50×80	240×240	300×300	55	φ14	φ14	200	450	500	240	/	/	/	200	450	500	240	60	200
LB-3	60×100	240×240	300×300	55	φ14	φ14	200	450	500	240	/	/	/	200	450	500	240	60	200
LB-4	70×120	240×240	300×300	55	φ18	φ16	200	450	500	240	/	/	/	200	450	500	240	60	200
LB-5	80×130	240×240	300×300	55	φ18	φ16	200	450	500	240	/	/	/	200	450	500	240	60	200
LB-6	100×160	340×340	400×400	55	φ18	φ16	250	650	700	340	同隔振器尺寸D_1	φ14.5	60	250	650	700	340	80	250
LB-7	120×180	340×340	400×400	55	φ18	φ16	250	650	700	340		φ14.5	60	250	650	700	340	80	250
LB-8	150×240	340×340	400×400	55	φ22	φ16	250	650	700	340		φ14.5	60	250	650	700	340	80	250
LB-9	210×260	440×440	500×500	55	φ22	φ16/18	300	750	800	440		φ14.5	60	300	750	800	440	80	250
LB-10	230×280	440×440	500×500	55	φ22	φ16/18	300	750	800	440		φ14.5	60	300	750	800	440	80	250
LB-11	250×320	540×540	600×600	55	φ22	φ16/18	300	800	850	500		φ14.5	60	300	850	850	540	80	250
LB-12	300×400	740×740	800×800	55	φ22	φ20/18	350	1000	1100	740		φ14.5	60	350	1000	1100	740	80	250
LB-13	400×500	740×740	800×800	55	φ26	φ20/18	350	1000	1100	740		φ14.5	60	350	1000	1100	740	80	250

JGD隔振垫安装尺寸

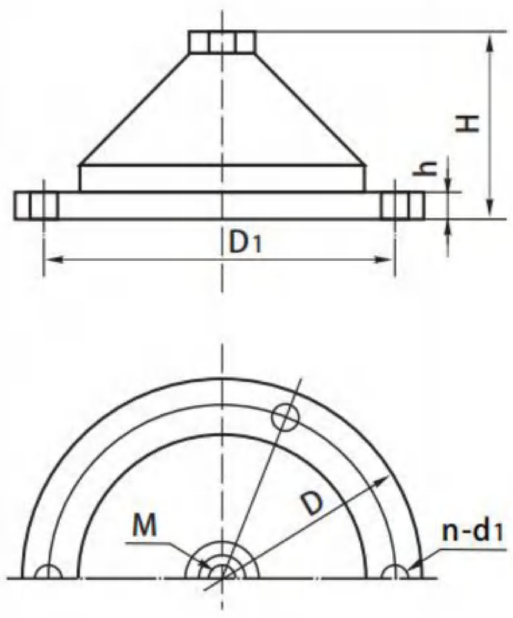

尺寸 [mm]

型号	M	D1	D	H	d	n
JGD2-3	8	180	150	47	12	3
JGD3-2	12	230	200	64	12	3
JGD3-3	12	230	200	64	12	3
JGD4-1	16	280	250	76	12	3
JGD4-2	16	280	250	76	12	3
JGD5-3	20	330	300	104	12	3

SD型隔振垫0.5基本块尺寸

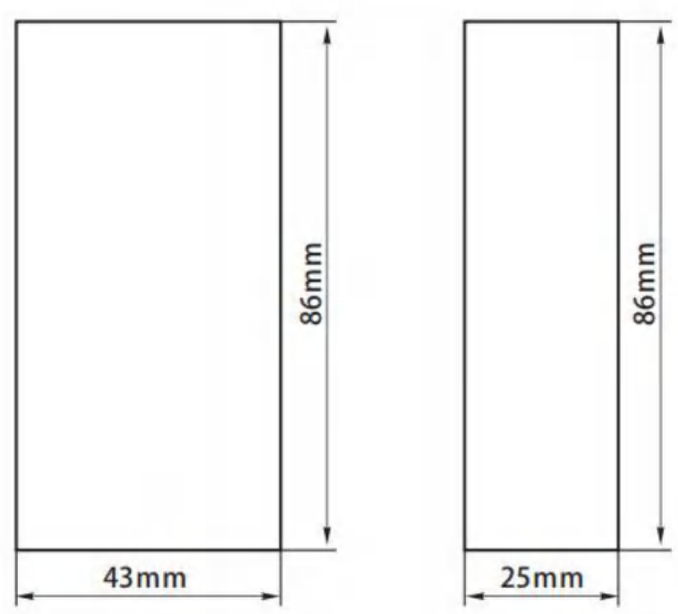

产品安装

安装条件

产品有不同的安装要求，具体的安装要求如下：

1、安装水泵前应仔细检查泵流道内有无影响水泵运行的硬质物(如石块、铁粒等)，以免运行时损坏叶轮和泵体。

2、安装时管路重量不应加在水泵上，应有各自的支承体， 要保证泵在使用时系统管路的张力不应传递到泵体上。

3、安装时必须拧紧地脚螺栓，以免起动时振动对泵性能的影响。

4、泵用于有吸程场合， 应装有底阀， 并且进口管路不应有过多弯道，同时不得有漏水、漏气现象。

5、排出管路若装逆止阀应装在闸阀的外面。

6、为了保证电机的正常运转， 泵要安装在保证有足够冷却的环境条件下，且冷却空气的温度不能超过40℃，相对湿度不超过95%。

7、如果泵安装在户外，必须配置合适的外罩以防止电器元件进水或凝露。

8、为了保证泵长期安全高效运行， 需在泵的进出口管路上各安装一只调节阀及在泵出口附近安装一只压力表，观测控制泵在额定扬程和流量范围内运行。

9、为了方便对泵的检查和维修，在泵的上、下方必须留有足够的空间。

安装方式 - 硬性联接

直接安装

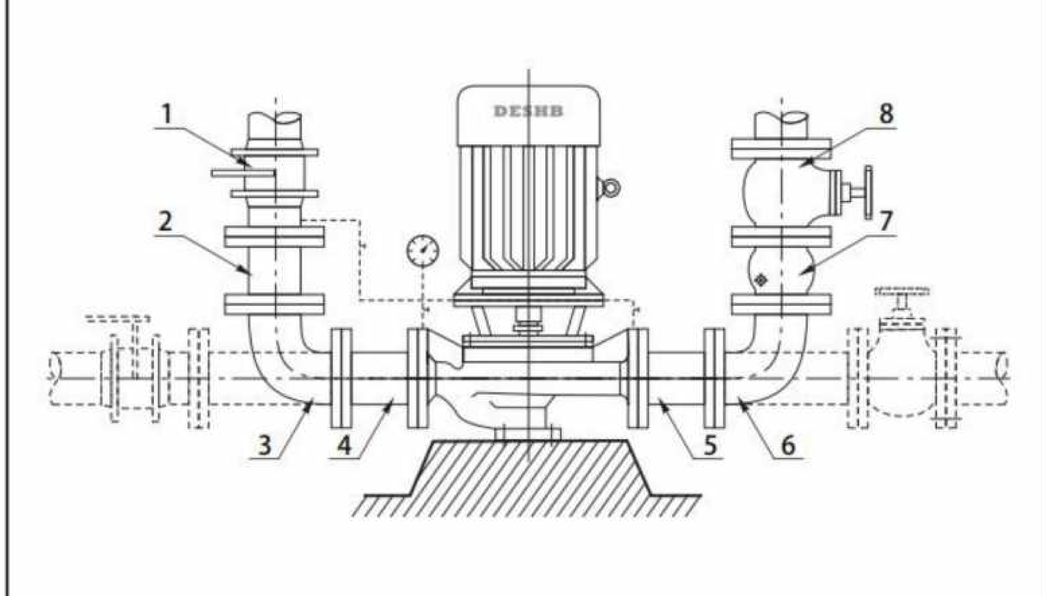

1. 进口阀门　2. 直管　3. 弯管　4. 直管　5. 直管
6. 弯管　7. 直管　8. 出口阀门

配LB型联接板安装

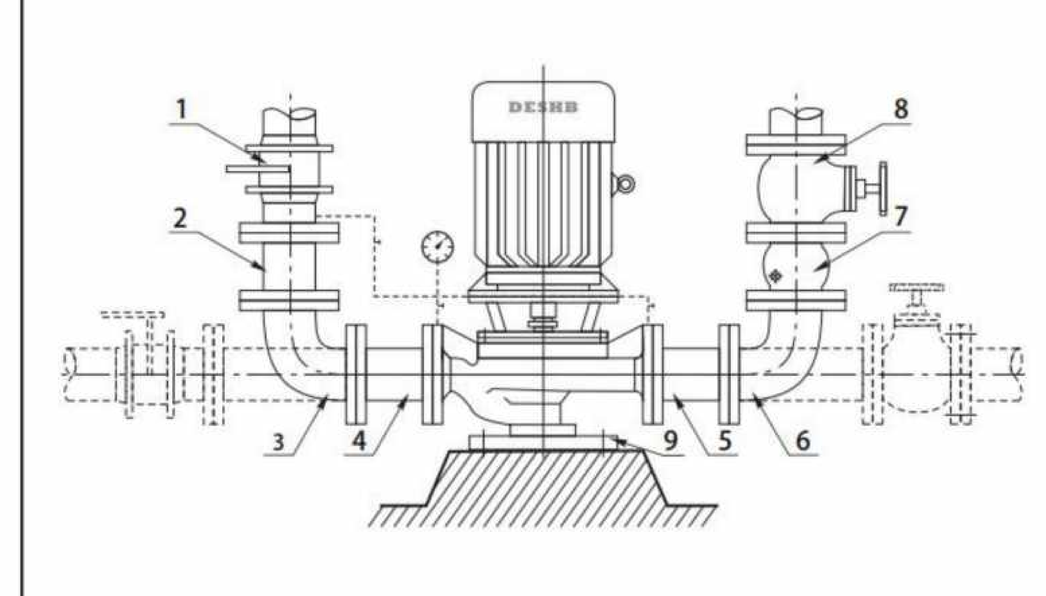

1. 进口阀门　2. 直管　3. 弯管　4. 直管　5. 直管
6. 弯管　7. 直管　8. 出口阀门　9. LB型联接板安装

安装方式 - 柔性联接

配LB型联接板加隔振器安装

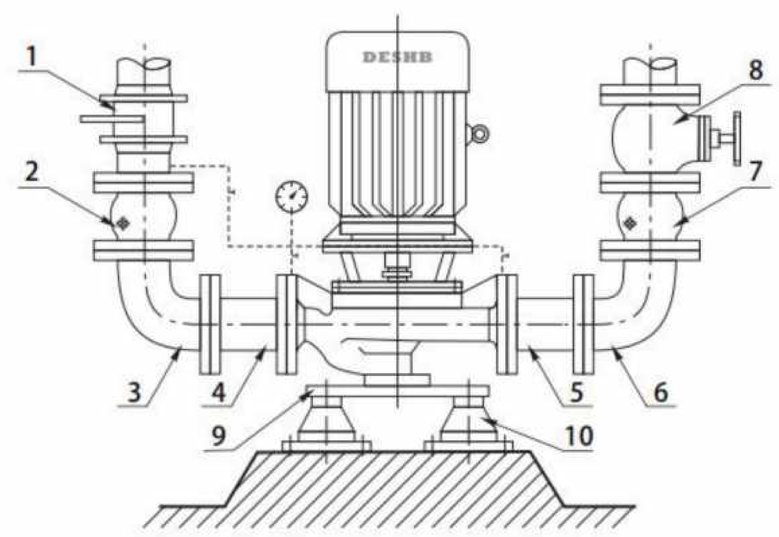

1. 进口阀门 2. 挠性接头 3. 弯管 4. 直管 5. 直管 6. 弯管
7. 挠性接头 8. 出口阀门 9. LB型联接板 10. 隔振器

配LB型联接板加隔振垫安装

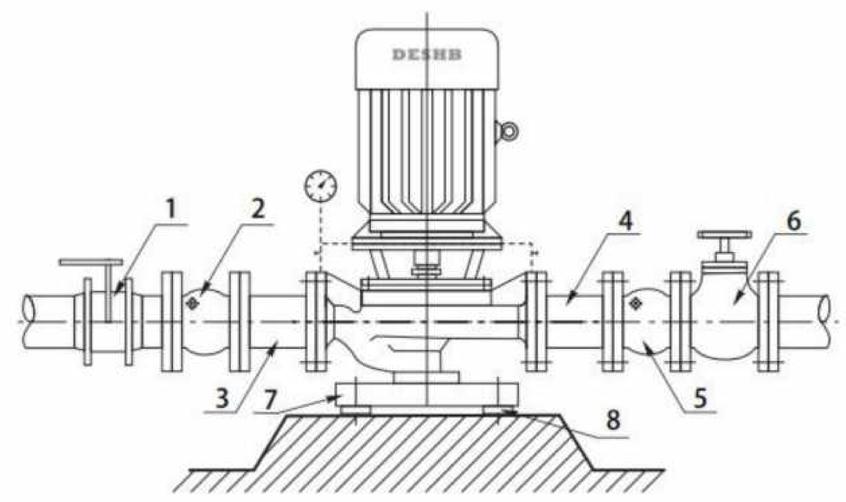

1. 进口阀门 2. 挠性接头 3. 直管 4. 直管 5. 挠性接头
6. 出口阀门 7. LB型联接板 8. 隔振垫

户外使用，采用IP54防护电机

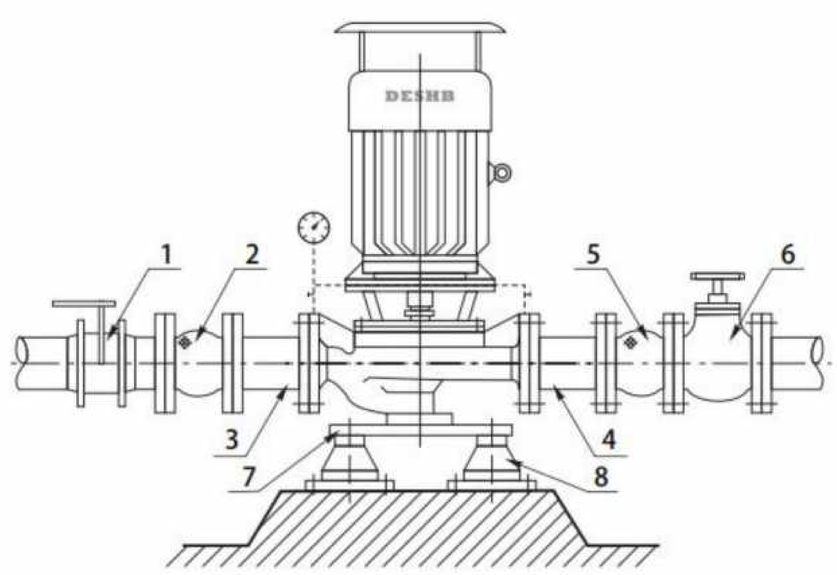

1. 进口阀门 2. 挠性接头 3. 直管 4. 直管 5. 挠性接头
6. 出口阀门 7. LB型联接板 8. 隔振器

悬臂卧式使用

1. 进口阀门
2. 挠性接头
3. 直管
4. LB型联接板
5. 直管
6. 挠性接头
7. 出口阀门

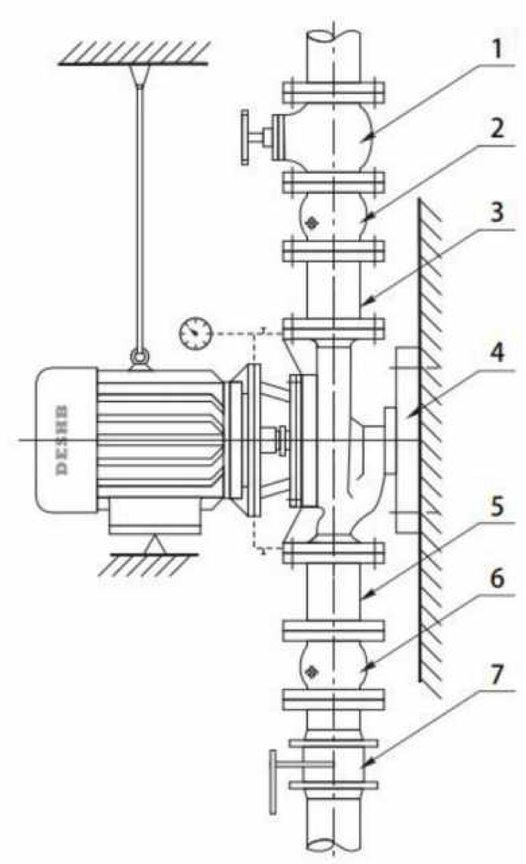

安装尺寸图

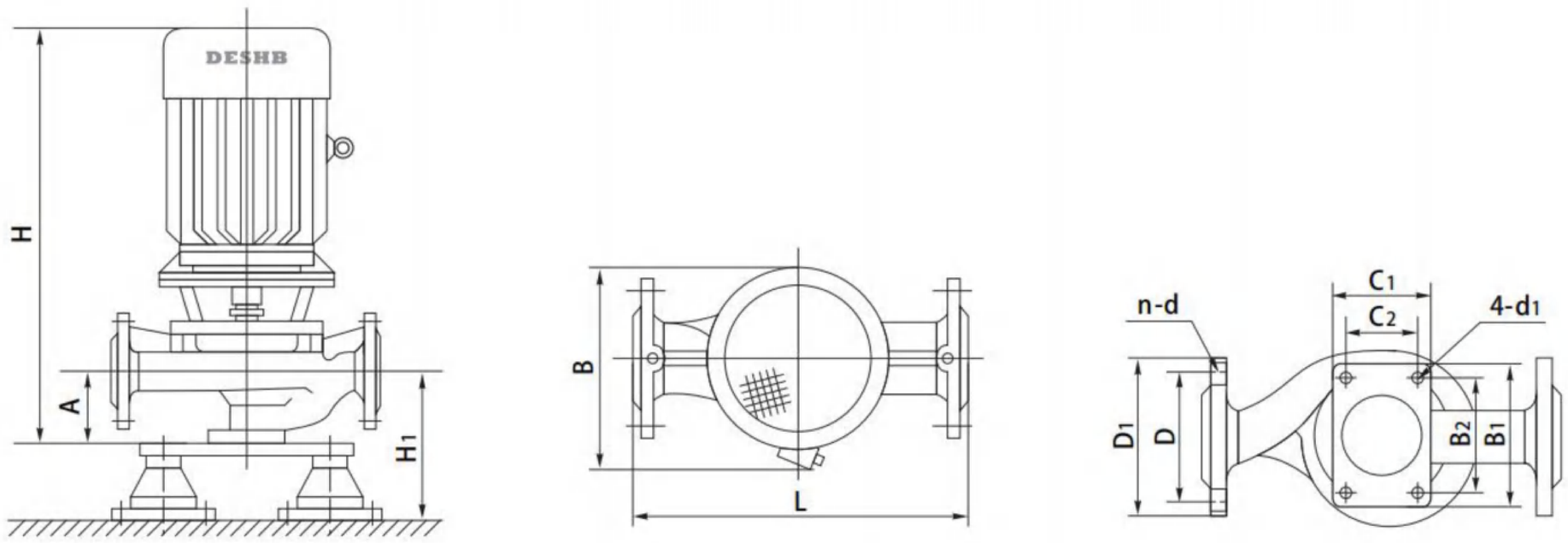

性能数据

泵型号	电机功率	流量		扬程	效率	转速	必需汽蚀余量	尺寸 [mm]											重量
								外形尺寸				安装尺寸			进出口法兰尺寸			隔振器	
	[kW]	[m³/h]	[l/s]	[m]	[%]	[rpm]	[m]	L	B	H	C1×B1	A	C2×B2	4-d1	D	D1	n-d	规格	H1	[kg]
15-80	0.18	1.1	0.30	8.5	26	2800	2.3	180	160	300	70×95	50	45×70	4-φ12	G″	／	／	SD41-0.5	71	18
		1.5	0.42	8	34															
		2.0	0.55	7	34															
20-110	0.37	1.8	0.50	16	25	2800	2.3	265	230	365	80×110	65	50×80	4-φ12	G″	／	／	SD41-0.5	85	25
		2.5	0.69	15	34															
		3.3	0.92	13.5	35															
20-160	1.1	1.8	0.50	33	19	2900	2.3	300	230	365	90×130	65	60×100	4-φ14	G″	／	／	SD41-0.5	85	29
		2.5	0.69	32	25															
		3.3	0.92	30	23															
25-110	0.55	2.8	0.78	16	34	2900	2.3	260	230	370	80×110	65	50×80	4-φ14	G1″ φ115	φ85	4-φ14	SD41-0.5	85	26
		4.0	1.11	15	42															
		5.2	1.44	13.5	41															
25-125	0.75	2.8	0.78	20.6	28	2900	2.3	260	230	370	80×110	65	50×80	4-φ14	G1″ φ115	φ85	4-φ14	SD41-0.5	85	27
		4.0	1.11	20	36															
		5.2	1.44	18	35															
25-160	1.5	2.8	0.69	33	24	2900	2.3	280	270	430	90×130	65	60×100	4-φ14	G1″ φ115	φ85	4-φ14	SD41-0.5	85	39
		4.0	1.11	32	32															
		5.2	1.44	30	33															
25-160A	1.1	2.6	0.72	28.5	22	2900	2.3	280	240	400	90×130	65	60×100	4-φ14	G1″ φ115	φ85	4-φ14	SD41-0.5	85	30
		3.7	1.03	28	31															
		4.9	1.36	26	29															
32-100[I]	0.75	3.75	1.04	13.2	46	2900	2.3	260	230	370	100×150	80	70×120	4-φ14	φ140	φ100	4-φ18	SD41-0.5	100	26
		6.3	1.75	12.5	54															
		7.5	2.08	11.5	53															
32-125[I]	1.1	3.75	1.04	21.5	40	2900	2.3	280	230	380	100×150	85	70×120	4-φ14	φ140	φ100	4-φ18	SD41-0.5	105	29
		6.3	1.75	20	46															
		7.5	2.08	18.5	44															
32-160[I]	2.2	3.75	1.04	34	34	2900	2.3	320	270	430	100×150	80	70×120	4-φ14	φ140	φ100	4-φ18	SD41-0.5	100	40
		6.3	1.75	32	40															
		7.5	2.08	30	40															
32-200[I]	4.0	3.75	1.04	52	25	2900	2.3	340	330	570	120×170	85	80×130	4-φ14	φ140	φ100	4-φ18	SD61-0.5	105	68
		6.3	1.75	50	33															
		7.5	2.08	48	32															

安装尺寸图

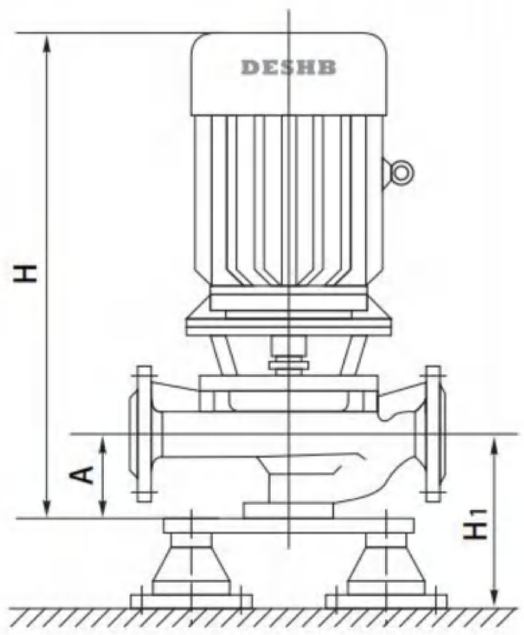

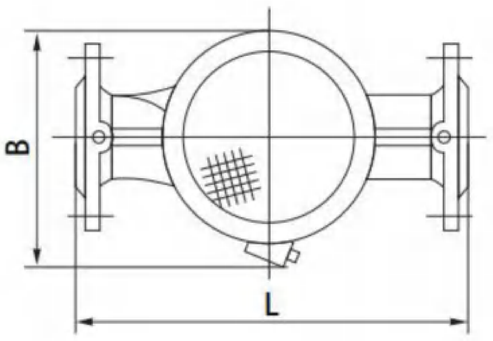

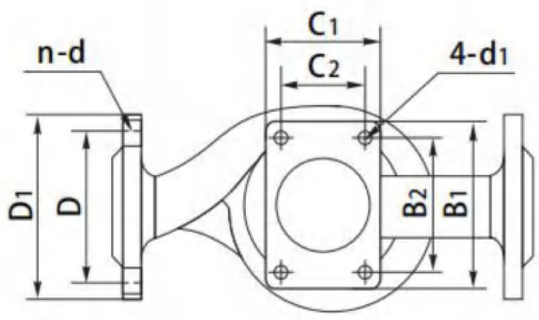

性能数据

泵型号	电机功率	流量		扬程	效率	转速	必需汽蚀余量	尺寸 [mm]											重量
								外形尺寸				安装尺寸			进出口法兰尺寸			隔振器	
	[kW]	[m³/h]	[l/s]	[m]	[%]	[rpm]	[m]	L	B	H	C1×B1	A	C2×B2	4-d1	D	D1	n-d	规格	H1	[kg]
40-100	0.75	3.75 6.3 7.5	1.04 1.75 2.08	13.2 12.5 11.5	46 54 53	2900	2.3	260	230	480	100X150	80	70X120	4-φ14	φ150	φ110	4-φ18	SD41-0.5	100	28
40-125	1.1	3.75 6.3 7.5	1.04 1.75 2.08	21.5 20 18.5	40 46 44	2900	2.3	280	230	480	100X150	90	70X120	4-φ14	φ150	φ110	4-φ18	SD41-0.5	105	33
40-125A	0.75	3.2 5.6 6.4	0.89 1.56 1.78	18 16 14.5	40 45 42	2900	2.3	280	230	480	100X150	90	70X120	4-φ14	φ150	φ110	4-φ18	SD41-0.5	105	30
40-160	2.2	3.75 6.3 7.5	1.04 1.75 2.08	34 32 30	34 40 40	2900	2.3	320	320	510	100X150	80	70X120	4-φ14	φ150	φ110	4-φ18	SD41-0.5	100	40
40-160A	1.5	3.5 5.9 7.0	0.97 1.64 1.94	29 28 26.5	33 39 39	2900	2.3	320	320	510	100X150	80	70X120	4-φ14	φ150	φ110	4-φ18	SD41-0.5	100	38
40-160B	1.1	3.2 5.2 6.5	0.89 1.53 1.80	25.5 24 23	34 38 37	2900	2.3	320	260	480	100X150	80	70X120	4-φ14	φ150	φ110	4-φ18	SD41-0.5	100	36
40-200	4.0	3.75 6.3 7.5	1.04 1.75 2.08	52 50 48	25 33 32	2900	2.3	340	330	570	120X170	90	80X130	4-φ18	φ150	φ110	4-φ18	SD61-0.5	110	71
40-200A	3.0	3.5 5.9 7.0	0.97 1.64 1.94	45.5 44 42	26 31 32	2900	2.3	340	320	540	120X170	90	80X130	4-φ18	φ150	φ110	4-φ18	SD61-0.5	110	66
40-200B	2.2	3.2 5.5 6.5	0.89 1.53 1.80	39 38 36.5	23 59 29	2900	2.3	340	280	480	120X170	90	80X130	4-φ18	φ150	φ110	4-φ18	SD61-0.5	110	56
40-250	7.5	3.75 6.3 7.5	1.04 1.75 2.08	82 80 74	23 28 28	2900	2.3	450	405	640	140X200	90	100X160	4-φ18	φ150	φ110	4-φ18	SD61-0.5	120	93
40-250A	5.5	3.5 5.9 7.0	0.97 1.64 0.94	72 70 67	24 28 27	2900	2.3	450	405	640	140X200	90	100X160	4-φ18	φ150	φ110	4-φ18	SD61-0.5	120	90
40-250B	4.0	3.2 5.5 6.5	0.89 1.53 1.80	62 60 57	23 27 27	2900	2.3	450	380	600	140X200	90	100X160	4-φ18	φ150	φ110	4-φ18	SD61-0.5	120	82
40-100(I)	1.1	7.5 12.5 15	2.08 3.47 4.17	13.6 12.5 11.5	55 62 60	2900	2.3	290	230	480	100X150	95	70X120	4-φ14	φ150	φ110	4-φ18	SD41-0.5	115	34
40-100(I)A	0.75	6.5 11.2 13.0	1.8 3.11 3.61	11.5 10 9	50 60 58	2900	2.5	290	230	480	100X150	95	70X120	4-φ14	φ150	φ110	4-φ18	SD41-0.5	115	32

技术数据

DN40
2极

性能数据

泵型号	电机功率	流量		扬程	效率	转速	必需汽蚀余量	尺寸 [mm]											重量
								外形尺寸				安装尺寸			进出口法兰尺寸			隔振器	
	[kW]	[m³/h]	[l/s]	[m]	[%]	[rpm]	[m]	L	B	H	$C_1 \times B_1$	A	$C_2 \times B_2$	4-d_1	D	D_1	n-d	规格	H_1	[kg]
40-125(I)	1.5	7.5 12.5 15	2.08 3.47 4.17	21.5 20 18.5	48 58 57	2900	2.3	300	240	480	100X150	95	70X120	4-ϕ14	ϕ150	ϕ110	4-ϕ18	SD41-0.5	115	36
40-125(I)A	1.1	6.5 11.2 13.0	1.8 3.11 3.61	18.5 17.2 15.5	45 56 56	2900	2.3	300	240	440	100X150	95	70X120	4-ϕ18	ϕ150	ϕ110	4-ϕ18	SD41-0.5	115	32
40-160(I)	3.0	7.5 12.5 15	2.08 3.47 4.17	33.5 32 30.5	45 52 52	2900	2.3	320	300	560	120X170	95	80X130	4-ϕ18	ϕ150	ϕ110	4-ϕ18	SD61-0.5	115	55
40-160(I)A	2.2	7.0 11.7 14.0	1.94 3.25 3.89	29.5 28 26.5	44 51 50	2900	2.3	320	280	540	120X170	95	80X130	4-ϕ18	ϕ150	ϕ110	4-ϕ18	SD41-0.5	115	48
40-160(I)B	1.5	6.5 10.5 13.0	1.8 2.92 3.61	23.5 22.5 21.0	41 50 50	2900	2.3	320	280	540	120X170	95	80X130	4-ϕ18	ϕ150	ϕ110	4-ϕ18	SD41-0.5	115	45
40-200(I)	5.5	7.5 12.5 15	2.08 3.47 4.17	52 50 48	36 46 46	2900	2.3	360	350	670	120X170	95	80X130	4-ϕ18	ϕ150	ϕ110	4-ϕ18	SD61-0.5	115	90
40-200(I)A	4.0	7.0 11.7 14.0	1.94 3.25 3.89	45.5 44.5 42.5	35 45 46	2900	2.3	360	350	630	120X170	95	80X130	4-ϕ18	ϕ150	ϕ110	4-ϕ18	SD61-0.5	115	85
40-200(I)B	3.0	6.5 10.5 13.0	1.8 2.92 3.61	36.5 35 33.5	33 44 43	2900	2.3	360	340	600	120X170	95	80X130	4-ϕ18	ϕ150	ϕ110	4-ϕ18	SD61-0.5	115	78
40-250(I)	11.0	7.5 12.5 15	2.08 3.47 4.17	82 80 78.5	28.5 38 41	2900	2.3	450	410	820	140X200	105	100X160	4-ϕ18	ϕ150	ϕ110	4-ϕ18	JGD2	220	135
40-250(I)A	7.5	7.0 11.7 14.0	1.94 3.25 3.89	71.5 70 68.5	27 38 40	2900	2.3	450	400	760	140X200	105	100X160	4-ϕ18	ϕ150	ϕ110	4-ϕ18	SD61-0.5	120	96
40-250(I)B	7.5	6.5 10.8 13.0	1.8 3.0 3.61	62 60 58	26 37 36	2900	2.3	450	400	760	140X200	105	100X160	4-ϕ18	ϕ150	ϕ110	4-ϕ18	SD41-0.5	120	96

安装尺寸图

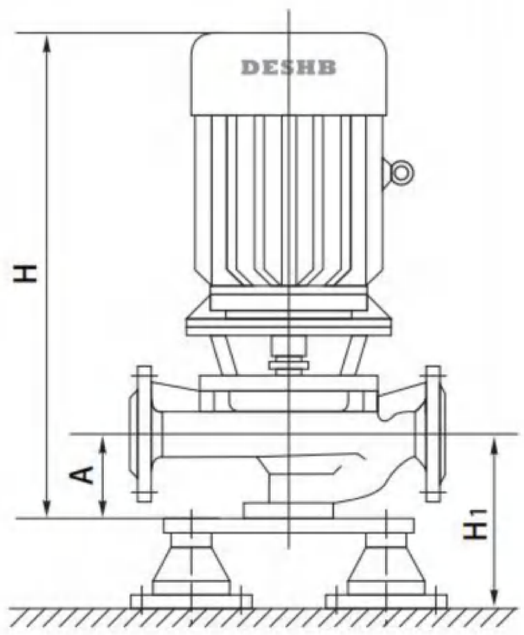

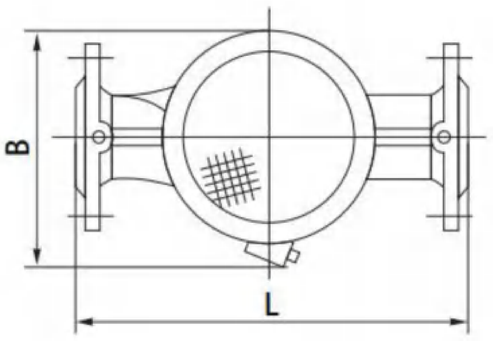

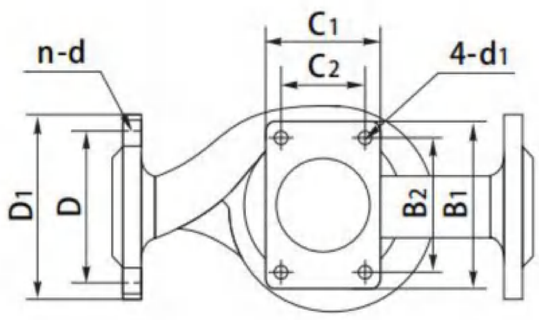

性能数据

泵型号	电机功率	流量		扬程	效率	转速	必需汽蚀余量	尺寸 [mm]											重量
								外形尺寸				安装尺寸			进出口法兰尺寸			隔振器	
	[kW]	[m³/h]	[l/s]	[m]	[%]	[rpm]	[m]	L	B	H	C1×B1	A	C2×B2	4-d1	D	D1	n-d	规格	H1	[kg]
50-100	1.1	7.5	2.08	13.6	55	2900	2.3	290	230	480	100X150	95	70X120	4-φ14	φ165	φ125	4-φ18	SD41-0.5	115	35
		12.5	3.47	12.5	62															
		15	4.17	11.5	60															
50-100A	0.75	6.5	1.8	11.5	50	2900	2.3	290	230	480	100X150	95	70X120	4-φ14	φ165	φ125	4-φ18	SD41-0.5	115	34
		11.2	3.11	10	60															
		13.0	3.61	9	58															
50-125	1.5	7.5	2.08	21.5	48	2900	2.3	300	240	480	100X150	100	70X120	4-φ14	φ165	φ125	4-φ18	SD41-0.5	120	38
		12.5	3.47	20	58															
		15	4.17	18.5	57															
50-125A	1.1	6.5	1.8	18.5	45	2900	2.3	300	240	480	100X150	100	70X120	4-φ14	φ165	φ125	4-φ18	SD41-0.5	120	34
		11.2	3.11	17.2	56															
		13.0	3.61	15.5	56															
50-160	3.0	7.5	2.08	33.5	45	2900	2.3	330	300	560	120X170	100	80X130	4-φ18	φ165	φ125	4-φ18	SD61-0.5	115	57
		12.5	3.47	32	52															
		15	4.17	30.5	52															
50-160A	2.2	7.0	1.94	29.5	44	2900	2.3	330	280	540	120X170	100	80X130	4-φ18	φ165	φ125	4-φ18	SD41-0.5	115	50
		11.7	3.25	28	51															
		14.0	3.89	26.5	50															
50-160B	1.5	6.5	1.8	23.5	42	2900	2.3	330	280	540	120X170	100	80X130	4-φ18	φ165	φ125	4-φ18	SD41-0.5	115	47
		10.5	2.92	22.5	50															
		13.0	3.61	21.0	50															
50-200	5.5	7.5	2.08	52	36	2900	2.3	360	360	640	120X170	100	80X130	4-φ18	φ165	φ125	4-φ18	SD61-0.5	120	91
		12.5	3.47	50	46															
		15	4.17	48	46															
50-200A	4.0	7.0	1.94	45.5	35	2900	2.3	360	350	640	120X170	100	80X130	4-φ18	φ165	φ125	4-φ18	SD61-0.5	120	85
		11.7	3.25	44.5	45															
		14.0	3.89	42.5	46															
50-200B	3.0	6.5	1.8	36.5	33	2900	2.3	360	350	620	120X170	100	80X130	4-φ18	φ165	φ125	4-φ18	SD61-0.5	120	78
		10.5	2.92	35	44															
		13.0	3.61	33.5	43															
50-250	11.0	7.5	2.08	82	28.5	2900	2.3	440	410	820	140X200	100	100X160	4-φ18	φ165	φ125	4-φ18	JGD2	220	138
		12.5	3.47	80	38															
		15	4.17	78.5	41															
50-250A	7.5	7.0	1.94	71.5	27	2900	2.3	440	400	760	140X200	100	100X160	4-φ18	φ165	φ125	4-φ18	SD61-0.5	120	98
		11.7	3.25	70	38															
		14.0	3.89	68.5	40															
50-250B	7.5	6.5	1.8	62	26	2900	2.3	440	400	760	140X200	100	100X160	4-φ18	φ165	φ125	4-φ18	SD61-0.5	120	98
		10.8	3.0	60	37															
		13.0	3.61	58	36															
50-100(I)	1.5	15	4.17	14.0	65	2900	2.5	320	235	510	140X200	95	100X160	4-φ18	φ165	φ125	4-φ18	SD41-0.5	115	40
		25	6.94	12.5	69															
		30	8.33	11.0	69															

技术数据

DN50
2极

性能数据

泵型号	电机功率	流量		扬程	效率	转速	必需汽蚀余量	尺寸 [mm]											重量
								外形尺寸				安装尺寸			进出口法兰尺寸			隔振器	
	[kW]	[m³/h]	[l/s]	[m]	[%]	[rpm]	[m]	L	B	H	$C_1 \times B_1$	A	$C_2 \times B_2$	4-d_1	D	D_1	n-d	规格	H_1	[kg]
50-100(I)A	1.1	13.5 22.4 27.0	3.75 6.22 7.5	12 10 8.5	60 67 68	2900	2.5	320	230	480	140X200	95	100X160	4-φ18	φ165	φ125	4-φ18	SD41-0.5	115	35
50-125(I)	3.0	15 25 30	4.17 6.94 8.33	21.8 20 18.5	60 68 67	2900	2.5	340	305	580	140X200	100	100X160	4-φ18	φ165	φ125	4-φ18	SD61-0.5	120	56
50-125(I)A	2.2	13.5 22.4 27.0	3.75 6.22 7.5	18 16 14	60 66 65	2900	2.5	340	295	560	140X200	100	100X160	4-φ18	φ165	φ125	4-φ18	SD41-0.5	120	48
50-160(I)	4.0	15 25 30	4.17 6.94 8.33	35 32 30	52 63 65	2900	2.5	360	315	580	140X200	100	100X160	4-φ18	φ165	φ125	4-φ18	SD61-0.5	120	70
50-160(I)A	4.0	14.0 23.4 28	3.89 6.5 7.78	30 28 26	62 62 62	2900	2.5	360	315	580	140X200	100	100X160	4-φ18	φ165	φ125	4-φ18	SD61-0.5	120	70
50-160(I)B	3.0	13.0 21.6 26	3.6 6.0 7.2	26 24 22	58 58 58	2900	2.5	360	305	570	140X200	100	100X160	4-φ18	φ165	φ125	4-φ18	SD61-0.5	120	65
50-200(I)	7.5	15 25 30	4.17 6.94 8.33	53 50 47	48 58 59	2900	2.5	380	360	650	140X200	100	100X160	4-φ18	φ165	φ125	4-φ18	SD61-0.5	120	92
50-200(I)A	7.5	14.0 23.4 28	3.89 6.5 7.78	45.5 44 42	48 57 58	2900	2.5	380	360	650	140X200	100	100X160	4-φ18	φ165	φ125	4-φ18	SD61-0.5	120	92
50-200(I)B	5.5	13.0 21.6 26	3.6 6.0 7.2	39 37 35	55 55 55	2900	2.5	380	360	650	140X200	100	100X160	4-φ18	φ165	φ125	4-φ18	SD61-0.5	120	90
50-250(I)	15	15 25 30	4.17 6.94 8.33	82 80 78	36 52 50	2900	2.5	480	415	820	160X220	120	120X180	4-φ18	φ165	φ125	4-φ18	JGD2	255	165
50-250(I)A	11	14.0 23.4 28	3.89 6.5 7.78	72 70 68	38 50 52	2900	2.5	480	415	820	160X220	120	120X180	4-φ18	φ165	φ125	4-φ18	JGD2	255	160
50-250(I)B	11	13.0 21.6 26	3.6 6.0 7.2	63 60 58	40 49 50	2900	2.5	480	415	820	160X220	120	120X180	4-φ18	φ165	φ125	4-φ18	JGD2	255	160
50-315(I)	30	15 25 30	4.17 6.94 8.33	127 125 123	28 40 44	2900	2.5	540	500	900	160X220	130	120X180	4-φ18	φ165	φ125	4-φ18	JGD3	272	310
50-315(I)A	22	14.0 23.4 28	3.89 6.5 7.78	113 110 108	30 40 44	2900	2.5	540	500	900	160X220	130	120X180	4-φ18	φ165	φ125	4-φ18	JGD3	272	310
50-315(I)B	18.5	13.0 21.6 26	3.6 6.0 7.2	95 93 90	26 38 40	2900	2.5	540	480	880	160X220	130	120X180	4-φ18	φ165	φ125	4-φ18	JGD3	272	300

安装尺寸图

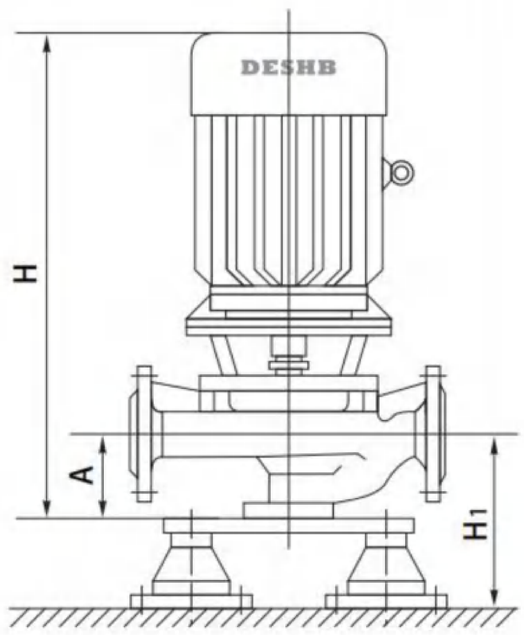

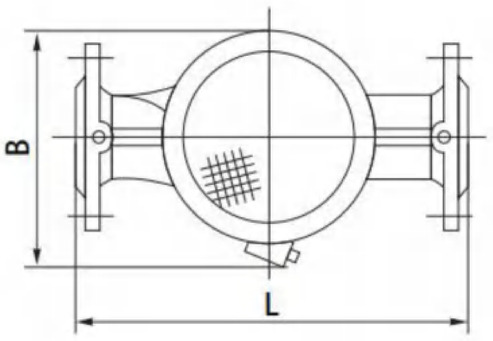

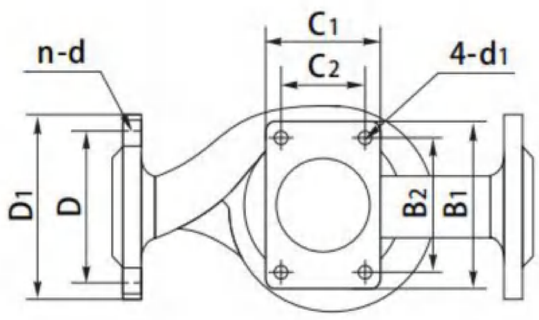

性能数据

泵型号	电机功率	流量		扬程	效率	转速	必需汽蚀余量	尺寸 [mm]											重量
								外形尺寸				安装尺寸			进出口法兰尺寸			隔振器	
	[kW]	[m³/h]	[l/s]	[m]	[%]	[rpm]	[m]	L	B	H	C1×B1	A	C2×B2	4-d1	D	D1	n-d	规格	H1	[kg]
65-100	1.5	15 25 30	4.17 6.94 8.33	14.0 12.5 11.0	65 69 69	2900	2.5	320	255	510	140X200	95	100X160	4-φ18	φ165	φ125	4-φ18	SD41-0.5	115	41
65-100A	1.1	13.5 22.4 27.0	3.75 6.22 7.5	12 10 8.5	60 67 68	2900	2.5	320	245	480	140X200	95	100X160	4-φ18	φ185	φ145	4-φ18	SD41-0.5	115	38
65-125	3.0	15 25 30	4.17 6.94 8.33	21.8 20 18.5	60 68 67	2900	2.5	340	305	580	140X200	105	100X160	4-φ18	φ185	φ145	4-φ18	SD61-0.5	125	56
65-125A	2.2	13.5 22.4 27.0	3.75 6.22 7.5	18 16 14	60 66 65	2900	2.5	340	295	560	140X200	105	100X160	4-φ18	φ185	φ145	4-φ18	SD41-0.5	125	48
65-160	4.0	15 25 30	4.17 6.94 8.33	35 32 30	52 63 65	2900	2.5	360	315	580	140X200	105	100X160	4-φ18	φ185	φ145	4-φ18	SD61-0.5	125	71
65-160A	4.0	14.0 23.4 28	3.89 6.5 7.78	30 28 26	62 62 62	2900	2.5	360	315	580	140X200	105	100X160	4-φ18	φ185	φ145	4-φ18	SD61-0.5	125	71
65-160B	3.0	13.0 21.6 26	3.6 6.0 7.2	26 24 22	58 58 58	2900	2.5	360	305	570	140X200	105	100X160	4-φ18	φ185	φ145	4-φ18	SD61-0.5	125	67
65-200	7.5	15 25 30	4.17 6.94 8.33	53 50 47	48 58 59	2900	2.5	390	360	650	140X200	100	100X160	4-φ18	φ185	φ145	4-φ18	SD61-0.5	120	97
65-200A	7.5	14.0 23.4 28	3.89 6.5 7.78	45.5 44 42	48 57 58	2900	2.5	390	360	650	140X200	100	100X160	4-φ18	φ185	φ145	4-φ18	SD61-0.5	120	97
65-200B	5.5	13.0 21.6 26	3.6 6.0 7.2	39 37 35	55 55 55	2900	2.5	390	360	650	140X200	100	100X160	4-φ18	φ185	φ145	4-φ18	SD61-0.5	120	94
65-250	15	15 25 30	4.17 6.94 8.33	82 80 78	36 52 50	2900	2.5	480	415	820	160X220	115	120X180	4-φ18	φ185	φ145	4-φ18	JGD2	235	168
65-250A	11	14.0 23.4 28	3.89 6.5 7.78	72 70 68	38 50 52	2900	2.5	480	415	820	160X220	115	120X180	4-φ18	φ185	φ145	4-φ18	JGD2	235	168
65-250B	11	13.0 21.6 26	3.6 6.0 7.2	63 60 58	40 49 50	2900	2.5	480	415	820	160X220	115	120X180	4-φ18	φ185	φ145	4-φ18	JGD2	235	160
65-315	30	15 25 30	4.17 6.94 8.33	127 125 123	28 40 44	2900	2.5	540	500	900	160X220	130	120X180	4-φ18	φ185	φ145	4-φ18	JGD3	272	320

技术数据

DN65
2极

性能数据

泵型号	电机功率	流量		扬程	效率	转速	必需汽蚀余量	尺寸 [mm]											重量
								外形尺寸				安装尺寸			进出口法兰尺寸			隔振器	
	[kW]	[m³/h]	[l/s]	[m]	[%]	[rpm]	[m]	L	B	H	$C_1 \times B_1$	A	$C_2 \times B_2$	4-d_1	D	D_1	n-d	规格	H_1	[kg]
65-315A	22	14.0 23.4 28	3.89 6.5 7.78	113 110 108	30 40 44	2900	2.5	540	500	900	160X220	130	120X180	4-ϕ18	ϕ185	ϕ145	4-ϕ18	JGD3	272	320
65-315B	18.5	13.0 21.6 26	3.6 6.0 7.2	95 93 90	26 28 40	2900	2.5	540	500	880	160X220	130	120X180	4-ϕ18	ϕ185	ϕ145	4-ϕ18	JGD3	272	310
65-100(I)	3.0	30 50 60	8.3 13.9 16.7	14.0 12.5 10.5	65 73 73	2900	3.0	400	305	600	140X200	120	100X160	4-ϕ18	ϕ185	ϕ145	4-ϕ18	SD61-0.5	140	59
65-100(I)A	2.2	27 44.8 54	7.5 12.4 15	11.5 10 8.5	64 72 70	2900	3.0	400	295	580	140X200	120	100X160	4-ϕ18	ϕ185	ϕ145	4-ϕ18	SD41-0.5	140	55
65-125(I)	5.5	30 50 60	8.3 13.9 16.7	22.5 20 18	62 73 72	2900	3.0	400	360	680	140X200	120	100X160	4-ϕ18	ϕ185	ϕ145	4-ϕ18	SD41-0.5	140	88
65-125(I)A	4.0	27 44.8 54	7.5 12.4 15	18 16 14	60 72 71	2900	3.0	400	340	650	140X240	120	100X160	4-ϕ18	ϕ185	ϕ145	4-ϕ18	SD61-0.5	140	78
65-160(I)	7.5	30 50 60	8.3 13.9 16.7	36 32 29	63 72 72	2900	3.0	400	360	680	140X240	120	100X160	4-ϕ18	ϕ185	ϕ145	4-ϕ18	SD61-0.5	140	97
65-160(I)A	7.5	28 46.8 56	7.78 13.0 15.6	32 28 26	62 70 72	2900	3.0	400	360	680	140X240	120	100X160	4-ϕ18	ϕ185	ϕ145	4-ϕ18	SD61-0.5	140	97
65-160(I)B	5.5	26 43.2 52	7.2 12.0 14.4	27 24 22	60 70 71	2900	3.0	400	360	680	140X240	120	100X160	4-ϕ18	ϕ185	ϕ145	4-ϕ18	SD61-0.5	140	94
65-200(I)	15	30 50 60	8.3 13.9 16.7	53 50 47	54 68 70	2900	3.0	440	415	820	140X240	135	100X160	4-ϕ18	ϕ185	ϕ145	4-ϕ18	JGD2	245	158
65-200(I)A	11	28 46.8 56	7.78 13.0 15.6	46 44 42	53 68 70	2900	3.0	440	415	820	140X240	135	100X160	4-ϕ18	ϕ185	ϕ145	4-ϕ18	JGD2	245	158
65-200(I)B	7.5	26 43 52	7.2 11.9 14.4	40 37 34	52 66 68	2900	3.0	440	380	690	140X240	135	100X160	4-ϕ18	ϕ185	ϕ145	4-ϕ18	SD61-0.5	145	100
65-250(I)	22	30 50 60	8.3 13.9 16.7	84 80 75	51 62 63	2900	3.0	480	460	860	160X220	130	120X180	4-ϕ18	ϕ185	ϕ145	4-ϕ18	JGD2	245	233
65-250(I)A	18.5	28 46.8 56	7.78 13.0 15.6	73 70 65	50 61 61	2900	3.0	480	460	850	160X220	130	120X180	4-ϕ18	ϕ185	ϕ145	4-ϕ18	JGD2	245	230
65-250(I)B	15	26 43 52	7.2 11.9 14.4	63 60 56	50 60 60	2900	3.0	480	460	850	160X220	130	120X180	4-ϕ18	ϕ185	ϕ145	4-ϕ18	JGD2	245	225
65-315(I)	37	30 50 60	8.3 13.9 16.7	128 125 123	41 54 57	2900	3.0	580	510	875	160X220	140	120X180	4-ϕ18	ϕ185	ϕ145	4-ϕ18	JGD2	260	380
65-315(I)A	30	27.5 45.8 55	7.64 12.7 15.3	107.5 105 103	40 53 54	2900	3.0	580	510	875	160X220	140	120X180	4-ϕ18	ϕ185	ϕ145	4-ϕ18	JGD2	260	370
65-315(I)B	30	26 43 52	7.2 11.9 14.4	96.5 93 91	41 53 53	2900	3.0	580	510	875	160X220	140	120X180	4-ϕ18	ϕ185	ϕ145	4-ϕ18	JGD2	260	360

安装尺寸图

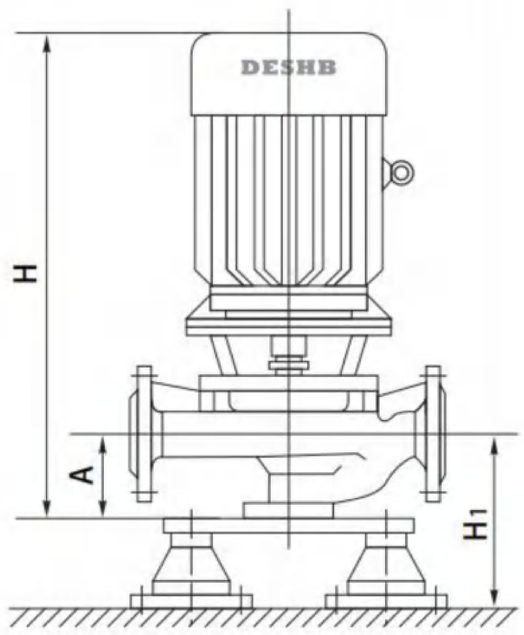

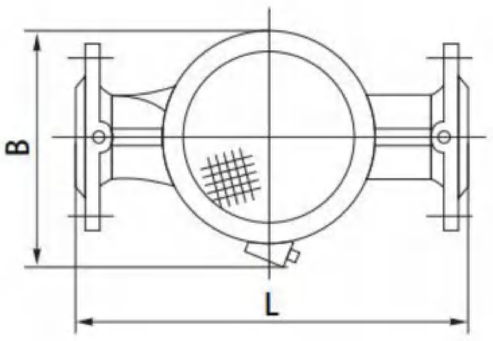

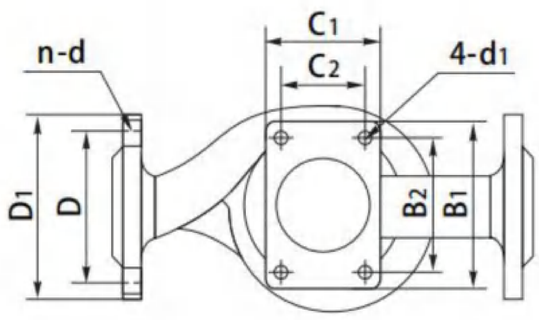

性能数据

泵型号	电机功率	流量		扬程	效率	转速	必需汽蚀余量	尺寸 [mm]											重量
								外形尺寸				安装尺寸			进出口法兰尺寸			隔振器	
	[kW]	[m³/h]	[l/s]	[m]	[%]	[rpm]	[m]	L	B	H	C1×B1	A	C2×B2	4-d1	D	D1	n-d	规格	H1	[kg]
ISG80-100	3.0	30 50 60	8.3 13.9 16.7	14 12.5 10.5	65 73 73	2900	3.0	400	305	600	140X200	120	100X160	4-ϕ18	ϕ200	ϕ160	8-ϕ18	SD61-0.5	140	60
ISG80-100A	2.2	27 44.8 54	7.5 12.4 15	11.5 10 8.5	64 72 70	2900	3.0	400	295	580	140X200	120	100X160	4-ϕ18	ϕ200	ϕ160	8-ϕ18	SD61-0.5	140	56
ISG80-125	5.5	30 50 60	8.3 13.9 16.7	22.5 20 18	62 73 72	2900	3.0	400	360	680	140X200	120	100X160	4-ϕ18	ϕ200	ϕ160	8-ϕ18	SD61-0.5	140	90
ISG80-125A	4.0	27 44.8 54	7.5 12.4 15	18 16 14	60 72 71	2900	3.0	400	340	650	140X200	120	100X160	4-ϕ18	ϕ200	ϕ160	8-ϕ18	SD61-0.5	140	80
ISG80-160	7.5	30 50 60	8.3 13.9 16.7	36 32 29	63 72 72	2900	3.0	400	360	680	140X200	120	100X160	4-ϕ18	ϕ200	ϕ160	8-ϕ18	SD61-0.5	140	98
ISG80-160A	5.5	28 46.8 56	7.78 13.0 15.6	32 28 26	62 70 72	2900	3.0	400	360	680	140X200	120	100X160	4-ϕ18	ϕ200	ϕ160	8-ϕ18	SD61-0.5	140	98
ISG80-160B	4.0	26 43.2 52	7.2 12.0 14.4	27 24 22	60 70 71	2900	3.0	400	360	680	140X200	120	100X160	4-ϕ18	ϕ200	ϕ160	8-ϕ18	SD61-0.5	140	95
ISG80-200	15	30 50 60	8.3 13.9 16.7	53 50 47	54 68 70	2900	3.0	430	415	820	140X200	125	100X160	4-ϕ18	ϕ200	ϕ160	8-ϕ18	JGD2	245	158
ISG80-200A	11	28 46.8 56	7.78 13.0 15.6	46 44 42	53 68 70	2900	3.0	430	415	820	140X200	125	120X180	4-ϕ18	ϕ200	ϕ160	8-ϕ18	JGD2	245	158
ISG80-200B	7.5	26 43 52	7.2 11.9 14.4	40 37 34	52 66 68	2900	3.0	430	380	690	140X200	125	120X180	4-ϕ18	ϕ200	ϕ160	8-ϕ18	SD61-0.5	145	100
ISG80-250	22	30 50 60	8.3 13.9 16.7	84 80 75	51 62 63	2900	3.0	480	465	860	160X220	125	120X180	4-ϕ18	ϕ200	ϕ160	8-ϕ18	JGD2	245	235
ISG80-250A	18.5	28 46.8 56	7.78 13.0 15.6	73 70 65	50 61 61	2900	3.0	480	465	850	160X220	125	120X180	4-ϕ18	ϕ200	ϕ160	8-ϕ18	JGD2	245	230
ISG80-250B	15.0	26 43 52	7.2 11.9 14.4	63 60 56	50 60 60	2900	3.0	480	465	850	160X220	125	120X180	4-ϕ18	ϕ200	ϕ160	8-ϕ18	JGD2	245	250
ISG80-315	37.0	30 50 60	8.3 13.9 16.7	128 125 123	41 54 57	2900	3.0	580	510	875	160X220	140	120X180	4-ϕ18	ϕ200	ϕ160	8-ϕ18	JGD3	282	415

技术数据

DN80
2极

性能数据

泵型号	电机功率	流量		扬程	效率	转速	必需汽蚀余量	尺寸 [mm]											重量
								外形尺寸				安装尺寸			进出口法兰尺寸			隔振器	
	[kW]	[m³/h]	[l/s]	[m]	[%]	[rpm]	[m]	L	B	H	$C_1 \times B_1$	A	$C_2 \times B_2$	4-d_1	D	D_1	n-d	规格	H_1	[kg]
80-315A	30	27.5 45.8 55	7.64 12.7 15.3	107.5 105 103	40 53 54	2900	3.0	580	510	875	160X220	140	120X180	4-ϕ18	ϕ200	ϕ160	8-ϕ18	JGD3	282	410
80-315B	30	26 43 52	7.2 11.9 14.4	96.5 93 91	41 53 53	2900	3.0	580	510	875	160X220	140	120X180	4-ϕ18	ϕ200	ϕ160	8-ϕ18	JGD3	282	400
80-350	55	35 50 60	9.72 13.9 16.7	156 150 140	53 54 52	2900	3.0	630	610	1100	270X220	130	220X160	4-ϕ18	ϕ200	ϕ160	8-ϕ18	JGD3	205	530
80-350A	45	30.8 44 52.8	8.56 12.2 14.7	148 142 135	45 51 50	2900	3.0	630	575	1015	270X220	130	220X160	4-ϕ18	ϕ200	ϕ160	8-ϕ18	JGD3	205	420
80-350B	37	28 40 46	7.78 11.1 12.8	142 135 128	39 48 46	2900	3.0	630	545	975	270X220	130	220X160	4-ϕ18	ϕ200	ϕ160	8-ϕ18	JGD3	205	360
80-100(I)	5.5	60 100 120	16.7 27.8 33.3	14 12.5 11	65 76 75	2900	4.5	460	360	600	160X220	130	120X180	4-ϕ18	ϕ200	ϕ160	8-ϕ18	SD61-0.5	150	106
80-100(I)A	4.0	54 89 108	15 24.7 30	11 10 8.9	63 75 74	2900	4.5	460	350	580	160X220	130	120X180	4-ϕ18	ϕ200	ϕ160	8-ϕ18	SD61-0.5	150	98
80-125(I)	11	60 100 120	16.7 27.8 33.3	24 20 16.5	66 76 75	2900	4.5	440	460	800	160X220	135	120X180	4-ϕ18	ϕ200	ϕ160	8-ϕ18	JGD2	250	144
80-125(I)A	7.5	54 89 108	15 24.7 30	19 16 13	63 75 72	2900	4.5	440	400	750	160X220	135	120X180	4-ϕ18	ϕ200	ϕ160	8-ϕ18	JGD2	250	130
80-160(I)	15	60 100 120	16.7 27.8 33.3	36 32 28	70 78 75	2900	4.5	480	465	820	160X220	145	120X180	4-ϕ18	ϕ200	ϕ160	8-ϕ18	JGD2	260	170
80-160(I)A	11	56 93.5 112	15.5 26 31.1	31 28 24	68 76 73	2900	4.5	480	465	820	160X220	145	120X180	4-ϕ18	ϕ200	ϕ160	8-ϕ18	JGD2	260	165
80-160(I)B	11	52 86.4 104	14.4 24 28.9	26.5 24 20.5	67 75 74	2900	4.5	480	465	820	160X220	145	120X180	4-ϕ18	ϕ200	ϕ160	8-ϕ18	JGD2	260	165
80-200(I)	22	60 100 120	16.7 27.8 33.3	54 50 47	64 74 75	2900	4.0	480	465	830	160X220	130	120X180	4-ϕ18	ϕ200	ϕ160	8-ϕ18	JGD2	250	233
80-200(I)A	18.5	56 93.5 112	15.5 26 31.1	47 44 41	65 73 73	2900	4.0	480	465	830	160X220	130	120X180	4-ϕ18	ϕ200	ϕ160	8-ϕ18	JGD2	250	225
80-200(I)B	15	52 86.4 104	14.4 24 28.9	41 37 35	62 72 72	2900	4.0	480	465	830	160X220	130	120X180	4-ϕ18	ϕ200	ϕ160	8-ϕ18	JGD2	250	210
80-250(I)	37	60 100 120	16.7 27.8 33.3	87 80 74.5	61 72 72	2900	4.0	540	510	980	160X220	145	120X180	4-ϕ18	ϕ200	ϕ160	8-ϕ18	JGD2	260	410
80-250(I)A	30	56 93.5 112	15.5 26 31.1	75 70 65	60 71 72	2900	4.0	540	510	980	160X220	145	120X180	4-ϕ18	ϕ200	ϕ160	8-ϕ18	JGD2	260	400
80-250(I)B	30	52 86.4 104	14.4 24 28.9	65 60 56	60 70 72	2900	4.0	540	510	980	160X220	145	120X180	4-ϕ18	ϕ200	ϕ160	8-ϕ18	JGD2	260	380
80-315(I)	75	60 100 120	16.7 27.8 33.3	133 125 118	55 66 67	2900	4.0	630	675	1285	210X270	160	160X220	4-ϕ22	ϕ200	ϕ160	8-ϕ18	JGD3	302	675
80-315(I)A	55	56 93.5 112	15.5 26 31.1	115 110 103	54 66 67	2900	4.0	630	650	1200	210X270	160	160X220	4-ϕ22	ϕ200	ϕ160	8-ϕ18	JGD3	302	650
80-315(I)B	45	52 86.4 104	14.4 24 28.9	100 93 88	52 65 65	2900	4.0	630	630	1200	210X270	160	160X220	4-ϕ22	ϕ200	ϕ160	8-ϕ18	JGD3	302	630

安装尺寸图

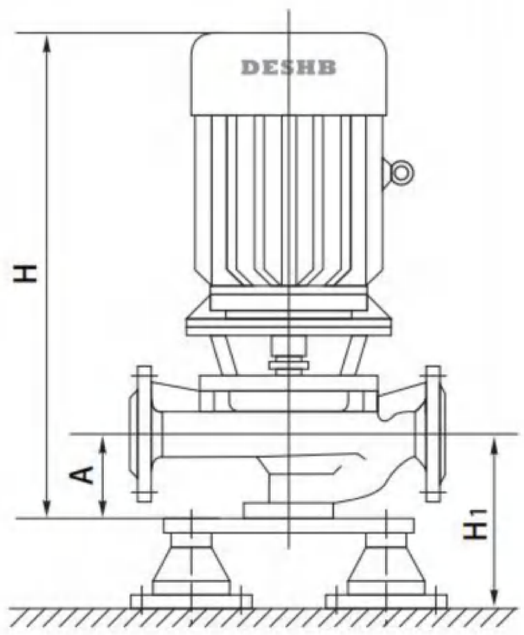

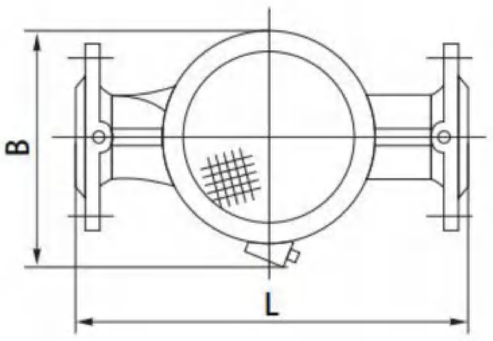

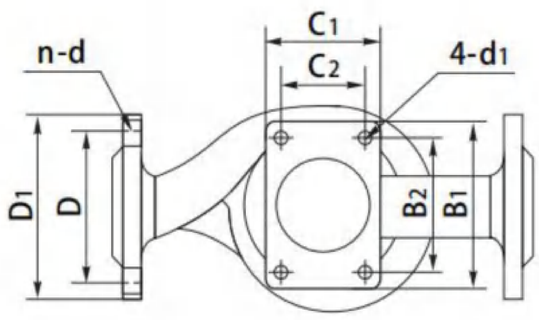

性能数据

泵型号	电机功率	流量		扬程	效率	转速	必需汽蚀余量	尺寸 [mm]											重量
								外形尺寸				安装尺寸			进出口法兰尺寸			隔振器	
	[kW]	[m³/h]	[l/s]	[m]	[%]	[rpm]	[m]	L	B	H	C1×B1	A	C2×B2	4-d1	D	D1	n-d	规格	H1	[kg]
100-100	5.5	60 100 120	16.7 27.8 33.3	14 12.5 11	65 76 75	2900	4.5	460	360	680	160X220	130	120X180	4-ϕ18	ϕ220	ϕ180	8-ϕ18	SD61-0.5	150	107
100-100A	4.0	54 89 108	15 24.7 30	11 10 8.9	63 75 74	2900	4.5	460	350	650	160X220	130	120X180	4-ϕ18	ϕ220	ϕ180	8-ϕ18	SD61-0.5	150	90
100-125	11.0	60 100 120	16.7 27.8 33.3	24 20 16.5	66 76 75	2900	4.5	440	460	800	160X220	130	120X180	4-ϕ18	ϕ220	ϕ180	8-ϕ18	JGD2	250	145
100-125A	7.5	54 89 108	15 24.7 30	19 16 13	63 75 72	2900	4.5	440	400	750	160X220	130	120X180	4-ϕ18	ϕ220	ϕ180	8-ϕ18	JGD2	250	130
100-160	15.0	60 100 120	16.7 27.8 33.3	36 32 28	70 78 75	2900	4.5	500	415	820	160X220	150	120X180	4-ϕ18	ϕ220	ϕ180	8-ϕ18	JGD2	280	172
100-160A	11.0	56 93.5 112	15.5 26 31.1	31 28 24	68 76 73	2900	4.5	500	415	820	160X220	150	120X180	4-ϕ18	ϕ220	ϕ180	8-ϕ18	JGD2	280	170
100-160B	11.0	52 86.4 104	14.4 24 28.9	26.5 24 20.5	67 75 74	2900	4.5	500	415	820	160X220	150	120X180	4-ϕ18	ϕ220	ϕ180	8-ϕ18	JGD2	260	170
100-200	22.0	60 100 120	16.7 27.8 33.3	54 50 47	64 74 75	2900	4.0	480	465	820	160X220	140	120X180	4-ϕ18	ϕ220	ϕ180	8-ϕ18	JGD2	260	240
100-200A	18.5	56 93.5 112	15.5 26 31.1	47 44 41	65 73 73	2900	4.0	480	465	880	160X220	140	120X180	4-ϕ18	ϕ220	ϕ180	8-ϕ18	JGD2	260	240
100-200B	15	52 86.4 104	14.4 24 28.9	41 37 35	62 72 72	2900	4.0	480	465	880	160X220	140	120X180	4-ϕ18	ϕ220	ϕ180	8-ϕ18	JGD2	260	240
100-250	37	60 100 120	16.7 27.8 33.3	87 80 74.5	61 72 73	2900	4.0	550	510	980	160X220	140	120X180	4-ϕ18	ϕ220	ϕ180	8-ϕ18	JGD2	260	410
100-250A	30	56 93.5 112	15.5 26 31.1	75 70 65	60 71 72	2900	4.0	550	510	980	160X220	140	120X180	4-ϕ18	ϕ220	ϕ180	8-ϕ18	JGD2	260	400
100-250B	30	52 86.4 104	14.4 24 28.9	65 60 56	60 70 72	2900	4.0	550	510	980	160X220	140	120X180	4-ϕ18	ϕ220	ϕ180	8-ϕ18	JGD2	260	380
100-315	75	60 100 120	16.7 27.8 33.3	133 125 118	55 66 67	2900	4.0	640	675	1285	210X270	160	160X220	4-ϕ22	ϕ220	ϕ180	8-ϕ18	JGD3	302	710

技术数据

DN100
2极

性能数据

泵型号	电机功率	流量		扬程	效率	转速	必需汽蚀余量	尺寸 [mm]											重量
								外形尺寸				安装尺寸			进出口法兰尺寸			隔振器	
	[kW]	[m³/h]	[l/s]	[m]	[%]	[rpm]	[m]	L	B	H	$C_1 \times B_1$	A	$C_2 \times B_2$	4-d_1	D	D_1	n-d	规格	H_1	[kg]
100-315A	55	56 93.5 112	15.5 26 31.1	115 110 103	54 66 67	2900	4.0	640	650	1200	210X270	160	160X220	4-ϕ22	ϕ220	ϕ180	8-ϕ18	JGD3	302	680
100-315B	45	52 86.4 104	14.4 24 28.9	100 93 88	52 65 65	2900	4.0	640	630	1200	210X270	160	160X220	4-ϕ22	ϕ220	ϕ180	8-ϕ18	JGD3	302	740
100-350	90	70 100 130	19.4 27.8 36.1	156 150 148	63 65 64	2900	4.0	680	630	1310	370X300	175	300X250	4-ϕ22	ϕ220	ϕ180	8-ϕ18	JGD3	273	650
100-350A	75	64 88 113	27.2 24.4 31.1	148 142 134	60 63 62	2900	4.0	680	630	1260	370X300	175	300X250	4-ϕ22	ϕ220	ϕ180	8-ϕ18	JGD3	273	510
100-350B	55	56 80 104	15.6 22.2 18.9	140 135 125	55 60 59	2900	4.0	680	605	1190	370X300	175	300X250	4-ϕ22	ϕ220	ϕ160	8-ϕ18	JGD3	273	650
100-100(I)	11	100 160 200	27.8 44.4 55.5	13 12.5 11	71 82 81	2900	4.0	460	415	802	160X220	135	120X180	4-ϕ18	ϕ220	ϕ160	8-ϕ18	JGD3	265	110
100-125(I)	15	100 160 200	27.2 44.4 55.5	22.5 20 17	70 80 80	2900	4.0	480	415	807	160X220	140	120X180	4-ϕ18	ϕ220	ϕ160	8-ϕ18	JGD2	260	168
100-125(I)A	11	88 143 176	24.4 39.7 48.9	18 16 13.6	77 77 77	2900	4.0	480	415	807	160X220	140	120X180	4-ϕ18	ϕ220	ϕ180	8-ϕ18	JGD2	260	160
100-160(I)	22	100 160 200	27.8 44.4 55.5	35 32 28	66 78 76	2900	4.0	480	465	884	160X200	155	120X180	4-ϕ18	ϕ220	ϕ180	8-ϕ18	JGD2	280	210
100-160(I)A	18.5	93.5 150 187	26 41.7 51.9	31 28 24.5	76 76 76	2900	4.0	480	465	884	160X200	155	120X180	4-ϕ18	ϕ220	ϕ180	8-ϕ18	JGD2	280	205
100-200(I)	37	100 160 200	27.8 44.4 55.5	54 50 46	65 77 75	2900	4.0	540	510	970	160X220	145	120X180	4-ϕ18	ϕ220	ϕ180	8-ϕ18	JGD2	260	405
100-200(I)A	30	93.5 150 187	26 41.7 51.9	47.5 44 40.5	76 76 76	2900	4.0	540	510	950	160X220	145	120X180	4-ϕ18	ϕ220	ϕ180	8-ϕ18	JGD2	260	400
100-200(I)B	22	85 138 170	23.6 38.3 47.2	40 37 34	75 75 75	2900	4.0	540	480	900	160X220	145	120X180	4-ϕ18	ϕ220	ϕ180	8-ϕ18	JGD2	260	380
100-250(I)	55	100 160 200	27.8 44.4 55.5	86 80 73	62 75 74	2900	4.0	550	660	1120	160X220	150	120X180	4-ϕ18	ϕ220	ϕ180	8-ϕ18	JGD3	287	560
100-250(I)A	45	93.5 150 187	26 41.7 51.9	75 70 64	74 74 74	2900	4.0	550	640	1100	160X220	150	120X180	4-ϕ18	ϕ220	ϕ180	8-ϕ18	JGD3	287	540
100-250(I)B	37	85 138 170	23.6 38.3 47.2	64 60 55	73 73 73	2900	4.0	550	640	1050	160X220	150	120X180	4-ϕ18	ϕ220	ϕ180	8-ϕ18	JGD3	287	520

安装尺寸图

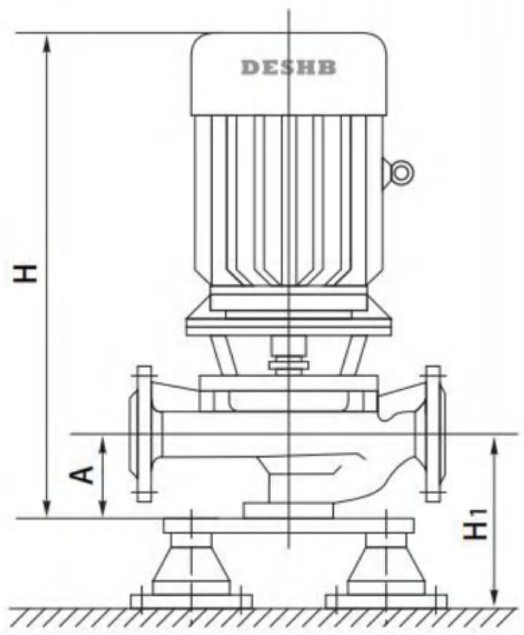

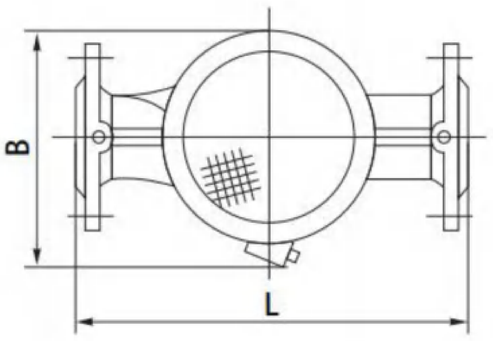

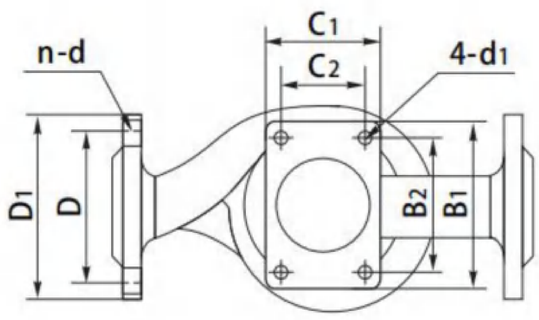

性能数据

泵型号	电机功率	流量		扬程	效率	转速	必需汽蚀余量	尺寸 [mm]											重量
								外形尺寸				安装尺寸			进出口法兰尺寸			隔振器	
	[kW]	[m³/h]	[l/s]	[m]	[%]	[rpm]	[m]	L	B	H	C1×B1	A	C2×B2	4-d1	D	D1	n-d	规格	H1	[kg]
125-160	30	120 200 240	33.3 55.5 66.7	35 32 28	64 76 75	2900	4.5	520	465	807	290X340	135	230X280	4-ϕ22	ϕ250	ϕ210	8-ϕ18	JGD2	255	217
125-160A	22	112 187 224	31.1 51.9 62.2	30.5 28 24	63 75 75	2900	4.5	520	465	807	290X340	135	230X280	4-ϕ22	ϕ250	ϕ210	8-ϕ18	JGD2	255	210
125-200	45	120 200 240	33.3 55.5 66.7	54 50 46	63 74 73	2900	4.5	570	510	970	300X370	140	250X320	4-ϕ22	ϕ250	ϕ210	8-ϕ18	JGD2	260	410
125-200A	37	112 187 224	31.1 51.9 62.2	47 44 40	62 73 73	2900	4.5	570	500	950	300X370	140	250X320	4-ϕ22	ϕ250	ϕ210	8-ϕ18	JGD2	260	410
125-200B	30	104 172 208	28.9 47.8 57.8	40 37 34.5	61 72 73	2900	4.5	570	490	930	300X370	140	250X320	4-ϕ22	ϕ250	ϕ210	8-ϕ18	JGD2	260	410
125-250	75	120 200 240	33.3 55.6 66.7	85 80 76	60 72 71	2900	4.5	600	660	1120	300X370	145	250X320	4-ϕ22	ϕ250	ϕ210	8-ϕ18	JGD3	287	565
125-250A	55	112 187 224	31.1 51.9 62.2	74 70 66	60 72 72	2900	4.5	600	640	1080	300X370	145	250X320	4-ϕ22	ϕ250	ϕ210	8-ϕ18	JGD3	287	545
125-250B	45	104 172 208	28.9 47.8 57.8	64 60 57	58 71 70	2900	4.5	600	620	1050	300X370	145	250X320	4-ϕ22	ϕ250	ϕ210	8-ϕ18	JGD3	287	535
125-315	110	120 200 240	33.3 55.5 66.7	132 125 120	60 75 77	2900	4.5	660	720	1320	300X370	145	250X320	4-ϕ22	ϕ250	ϕ210	8-ϕ18	JGD3	287	780
125-315A	90	112 187 224	31.1 51.9 62.2	115 110 104.5	63 74 72	2900	4.5	660	700	1320	300X370	145	250X320	4-ϕ22	ϕ250	ϕ210	8-ϕ18	JGD3	287	760
125-315B	75	104 172 208	28.9 47.8 57.8	99 93 89	60 72 71	2900	4.5	660	680	1250	300X370	145	250X320	4-ϕ22	ϕ250	ϕ210	8-ϕ18	JGD3	287	750

安装尺寸图

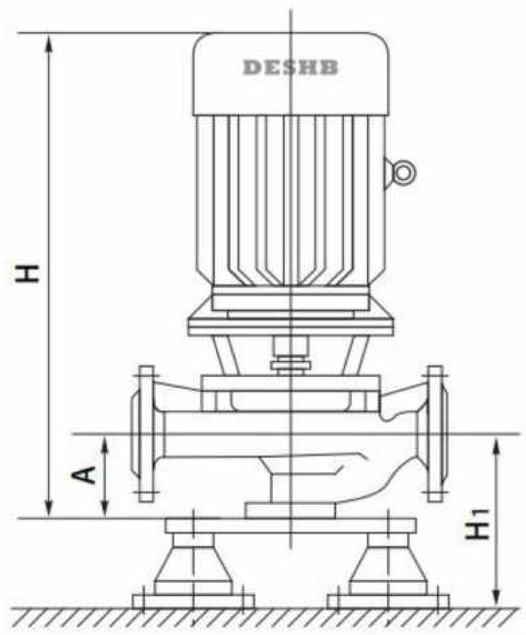

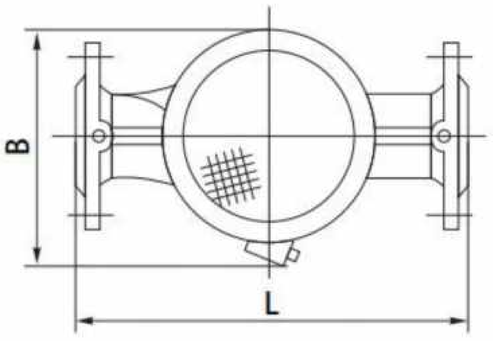

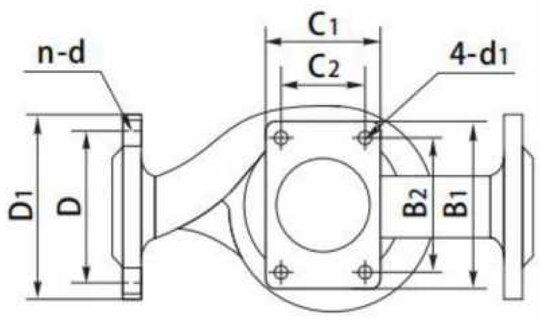

性能数据

泵型号	电机功率	流量		扬程	效率	转速	必需汽蚀余量	尺寸 [mm]											重量
								外形尺寸				安装尺寸			进出口法兰尺寸			隔振器	
	[kW]	[m³/h]	[l/s]	[m]	[%]	[rpm]	[m]	L	B	H	C1×B1	A	C2×B2	4-d1	D	D1	n-d	规格	H1	[kg]
150-250	75	120 200 240	33.3 55.5 66.7	85 80 76	60 73 70	2900	4.5	660	685	1250	350X400	195	300X350	4-ϕ26	ϕ250	ϕ210	8-ϕ22	JGD3	337	670
150-250A	55	112 187 224	31.1 51.9 62.2	74 70 66	58 70 71	2900	4.5	660	670	1200	350X400	195	300X350	4-ϕ26	ϕ285	ϕ240	8-ϕ22	JGD3	337	640
150-250B	45	104 172 208	28.9 47.8 57.8	64 60 57	58 71 71	2900	4.5	660	660	1150	350X400	195	300X350	4-ϕ26	ϕ285	ϕ240	8-ϕ22	JGD3	337	600
150-315	110	120 200 240	33.3 55.5 66.7	132 125 120	60 75 77	2900	4.5	700	790	1500	400X500	200	350X450	4-ϕ26	ϕ285	ϕ240	8-ϕ22	JGD4	388	1200
150-315A	90	112 187 224	31.1 51.9 62.2	115 110 104.5	63 74 72	2900	4.5	700	750	1450	400X500	200	350X450	4-ϕ26	ϕ285	ϕ240	8-ϕ22	JGD4	388	1100
150-315B	75	104 172 208	28.9 47.8 57.8	99 93 89	60 72 71	2900	4.5	700	750	1400	400X500	195	350X450	4-ϕ26	ϕ285	ϕ240	8-ϕ22	JGD4	388	980
150-350	110	112 160 192	31.1 44.4 52.3	160 150 138	69 70 67	2900	4.5	800	801	1530	370X300	195	300X250	4-ϕ22	ϕ285	ϕ240	8-ϕ22	JGD4	293	990
150-350A	90	105 150 180	29.2 41.7 50	152 142 130	68 69 65	2900	4.5	800	635	1340	370X300	195	300X250	4-ϕ22	ϕ285	ϕ240	8-ϕ22	JGD4	293	740
150-350B	75	98 140 168	27.2 38.9 46.7	110 101 90	63 67 60	2900	4.5	800	635	1290	370X300	195	300X250	4-ϕ22	ϕ285	ϕ240	8-ϕ22	JGD4	293	720

安装尺寸图

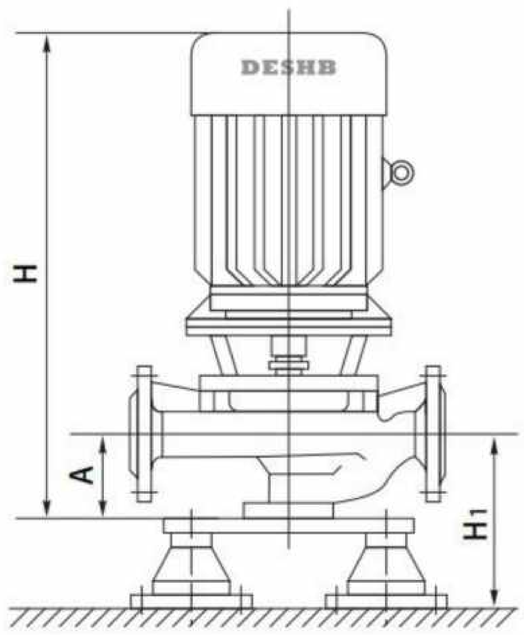

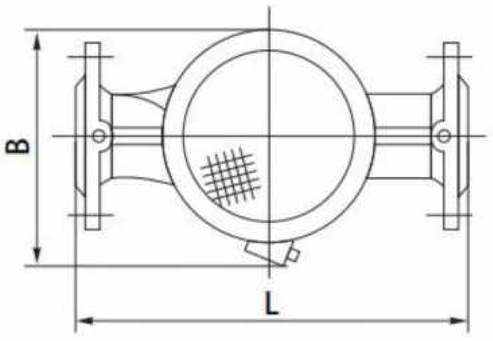

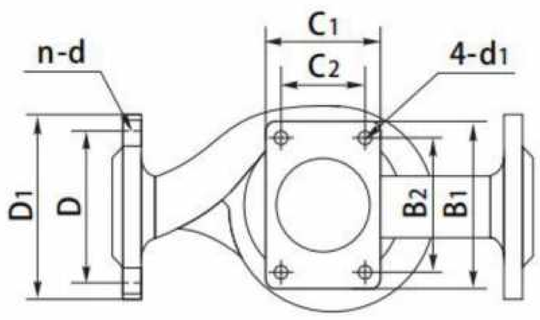

性能数据

泵型号	电机功率	流量		扬程	效率	转速	必需汽蚀余量	尺寸 [mm]											重量
								外形尺寸				安装尺寸			进出口法兰尺寸			隔振器	
	[kW]	[m³/h]	[l/s]	[m]	[%]	[rpm]	[m]	L	B	H	C1×B1	A	C2×B2	4-d1	D	D1	n-d	规格	H1	[kg]
40-125(I)	0.55	3.75 6.3 7.5	1.04 1.75 2.08	5.4 5 4.6	53	1450	2.5	300	250	420	100X150	100	70X120	4-ϕ18	ϕ150	ϕ110	4-ϕ18	SD41-0.5	115	35
40-160(I)	0.55	3.75 6.3 7.5	1.04 1.75 2.08	8.4 8 7.5	48	1450	2.5	320	250	480	120X170	100	80X130	4-ϕ18	ϕ150	ϕ110	4-ϕ18	SD41-0.5	120	43
40-160(I)A	0.37	3.2 5.5 6.4	0.89 1.53 1.78	6.3 6 5.6	46	1450	2.5	320	250	480	120X170	100	80X130	4-ϕ18	ϕ150	ϕ110	4-ϕ18	SD41-0.5	120	40
40-200(I)	0.75	3.75 6.3 7.5	1.04 1.75 2.08	13 12.5 12	40	1450	2.5	360	285	500	120X170	100	80X130	4-ϕ18	ϕ150	ϕ110	4-ϕ18	SD61-0.5	115	46
40-200(I)A	0.55	3.5 5.8 7.0	0.97 1.61 1.94	11.4 11.0 10	39	1450	2.5	360	285	500	120X170	95	80X130	4-ϕ18	ϕ150	ϕ110	4-ϕ18	SD61-0.5	115	43
40-250(I)	1.5	3.75 6.3 7.5	1.04 1.75 2.08	20.5 20 19.5	32	1450	2.5	450	302	540	140X200	105	100X160	4-ϕ18	ϕ150	ϕ110	4-ϕ18	SD61-0.5	120	50
40-250(I)A	1.1	3.5 5.8 7.0	0.97 1.61 1.94	17.4 17.0 16.5	32	1450	2.5	450	290	520	140X200	105	100X160	4-ϕ18	ϕ150	ϕ110	4-ϕ18	SD61-0.5	120	44

安装尺寸图

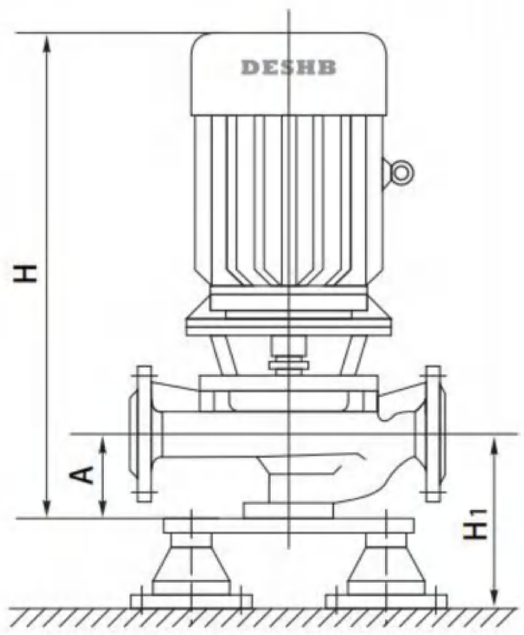

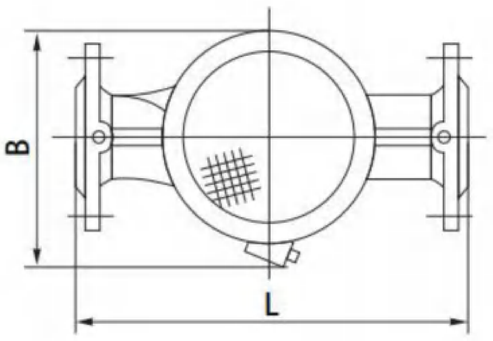

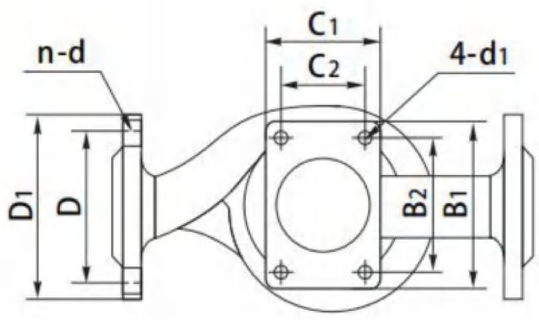

性能数据

泵型号	电机功率	流量		扬程	效率	转速	必需汽蚀余量	尺寸 [mm]											重量
								外形尺寸				安装尺寸			进出口法兰尺寸			隔振器	
	[kW]	[m³/h]	[l/s]	[m]	[%]	[rpm]	[m]	L	B	H	C1×B1	A	C2×B2	4-d1	D	D1	n-d	规格	H1	[kg]
50-125	0.55	3.75 6.3 7.5	1.04 1.75 2.08	5.4 5 4.6	53	1450	2.5	300	250	420	100X150	95	70X120	4-ϕ18	ϕ165	ϕ125	4-ϕ18	SD41-0.5	115	35
50-160	0.55	3.75 6.3 7.5	1.04 1.75 2.08	8.4 8 7.5	48	1450	2.5	330	250	480	120X170	100	80X130	4-ϕ18	ϕ165	ϕ125	4-ϕ18	SD41-0.5	120	43
50-160A	0.37	3.2 5.5 6.4	0.87 1.53 1.78	6.3 6 5.6	46	1450	2.5	330	250	480	120X170	100	80X130	4-ϕ18	ϕ165	ϕ125	4-ϕ18	SD61-0.5	120	40
50-200	0.75	3.75 6.3 7.5	1.04 1.75 2.08	13 12.5 12	40	1450	2.5	360	285	500	120X170	100	80X130	4-ϕ18	ϕ165	ϕ125	4-ϕ18	SD61-0.5	115	46
50-200A	0.55	3.5 5.8 7.0	0.97 1.61 1.94	11.4 11.0 10	39	1450	2.5	360	285	500	120X170	100	80X130	4-ϕ18	ϕ165	ϕ125	4-ϕ18	SD61-0.5	115	43
50-250	1.5	3.75 6.3 7.5	1.04 1.75 2.08	20.5 20 19.5	32	1450	2.5	440	302	540	140X200	100	100X160	4-ϕ18	ϕ165	ϕ125	4-ϕ18	SD61-0.5	120	50
50-250A	1.1	3.5 5.8 7.0	0.97 1.61 1.94	17.4 17.0 16.5	32	1450	2.5	440	290	520	140X200	100	100X160	4-ϕ18	ϕ165	ϕ125	4-ϕ18	SD61-0.5	120	44
50-125(I)	0.55	7.5 12.5 15	2.08 3.47 4.17	5.5 5 4.6	64	1450	2.5	340	250	500	140X200	100	100X160	4-ϕ18	ϕ165	ϕ125	4-ϕ18	SD61-0.5	120	44
50-160(I)	0.75	7.5 12.5 15	2.08 3.47 4.17	8.7 8 7.5	60	1450	2.5	360	260	500	140X200	100	100X160	4-ϕ18	ϕ165	ϕ125	4-ϕ18	SD61-0.5	120	46
50-160(I)A	0.37	7 11 14	1.94 3.1 3.9	6.7 6 5.5	58	1450	2.5	360	250	485	140X200	100	100X160	4-ϕ18	ϕ165	ϕ125	4-ϕ18	SD61-0.5	120	44
50-200(I)	1.1	7.5 12.5 15	2.08 3.47 4.17	13.2 12.5 11.7	55	1450	2.5	380	285	500	140X200	100	100X160	4-ϕ18	ϕ165	ϕ125	4-ϕ18	SD61-0.5	120	48
50-200(I)A	0.75	6.5 11.2 13.0	1.8 3.11 3.61	11.0 10 9	54	1450	2.5	380	285	500	140X200	100	100X160	4-ϕ18	ϕ165	ϕ125	4-ϕ18	SD61-0.5	120	46
50-250(I)	2.2	7.5 12.5 15	2.08 3.47 4.17	20.5 20 19.5	45	1450	2.5	480	350	590	160X220	120	120X180	4-ϕ18	ϕ165	ϕ125	4-ϕ18	SD61-0.5	135	66
50-250(I)A	1.5	7.0 11.7 14	1.94 3.25 3.89	18 17.5 17	44	1450	2.5	480	350	590	160X220	120	120X180	4-ϕ18	ϕ165	ϕ125	4-ϕ18	SD61-0.5	135	64

技术数据

DN50
4极

性能数据

泵型号	电机功率	流量		扬程	效率	转速	必需汽蚀余量	尺寸 [mm]											重量
								外形尺寸				安装尺寸			进出口法兰尺寸			隔振器	
	[kW]	[m³/h]	[l/s]	[m]	[%]	[rpm]	[m]	L	B	H	$C_1 \times B_1$	A	$C_2 \times B_2$	4-d_1	D	D_1	n-d	规格	H_1	[kg]
50-250(I)B	1.1	6 10 12	1.67 2.78 3.33	13.5 13 12.5	43	1450	2.5	480	340	580	160X220	120	120X180	4-φ18	φ165	φ125	4-φ18	SD61-0.5	135	60
50-315(I)	4.0	7.5 12.5 15	2.08 3.47 4.17	32.4 32 31.5	36	1450	2.5	540	380	630	160X220	120	120X180	4-φ18	φ165	φ125	4-φ18	SD61-0.5	150	89
50-315(I)A	3.0	7.0 11.7 14	1.94 3.25 3.89	28.3 28 27.5	36	1450	2.5	540	370	620	160X220	130	120X180	4-φ18	φ165	φ125	4-φ18	SD61-0.5	150	85
50-315(I)B	3.0	6 10 12	1.67 2.78 3.33	21.5 21 20.5	34	1450	2.5	540	370	620	160X220	130	120X180	4-φ18	φ165	φ125	4-φ18	SD61-0.5	135	80

安装尺寸图

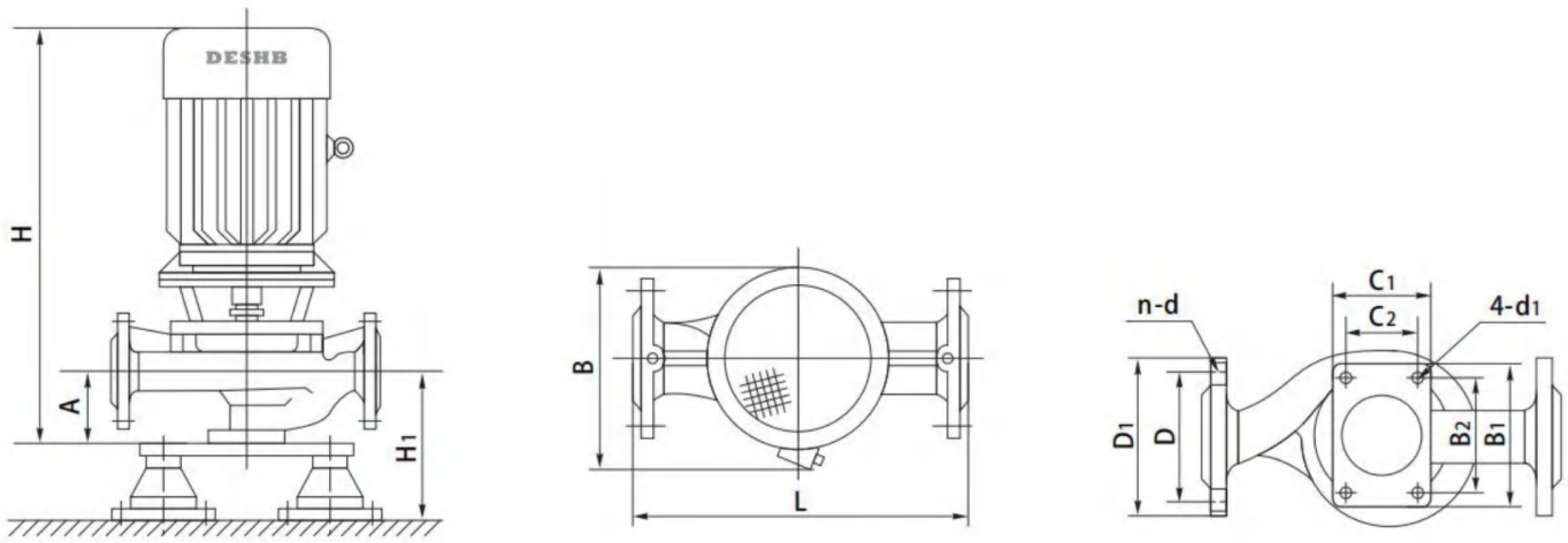

性能数据

泵型号	电机功率	流量		扬程	效率	转速	必需汽蚀余量	尺寸 [mm]											重量
								外形尺寸				安装尺寸			进出口法兰尺寸			隔振器	
	[kW]	[m³/h]	[l/s]	[m]	[%]	[rpm]	[m]	L	B	H	C1×B1	A	C2×B2	4-d1	D	D1	n-d	规格	H1	[kg]
65-125	0.55	7.5 12.5 15	2.08 3.47 4.17	5.5 5 4.6	64	1450	2.8	340	250	500	140X200	105	100X160	4-ϕ18	ϕ185	ϕ145	4-ϕ18	SD61-0.5	120	42
65-160	0.75	7.5 12.5 15	2.08 3.47 4.17	8.7 8 7.5	60	1450	2.8	360	250	500	140X200	105	100X160	4-ϕ18	ϕ185	ϕ145	4-ϕ18	SD61-0.5	120	45
65-160A	0.37	7 11 14	1.94 3.1 3.9	6.7 6 5.5	58	1450	2.8	360	250	485	140X200	105	100X160	4-ϕ18	ϕ185	ϕ145	4-ϕ18	SD61-0.5	120	45
65-200	1.1	7.5 12.5 15	2.08 3.47 4.17	13.2 12.5 11.7	55	1450	2.8	390	300	500	140X200	100	100X160	4-ϕ18	ϕ185	ϕ145	4-ϕ18	SD61-0.5	120	48
65-200A	0.75	6.5 11.2 13.0	1.8 3.11 3.61	11.0 10 9	54	1450	2.8	390	300	500	140X200	100	100X160	4-ϕ18	ϕ185	ϕ145	4-ϕ18	SD61-0.5	120	47
65-250	2.2	7.5 12.5 15	2.08 3.47 4.17	20.5 20 19.5	45	1450	2.8	480	340	590	160X220	115	100X160	4-ϕ18	ϕ185	ϕ145	4-ϕ18	SD61-0.5	135	67
65-250A	1.5	7.0 11.7 14	1.94 3.25 3.89	18 17.5 17	44	1450	2.8	480	340	590	160X220	115	100X160	4-ϕ18	ϕ185	ϕ145	4-ϕ18	SD61-0.5	135	65
65-250B	1.1	6 10 12	1.67 2.78 3.33	13.5 13 12.5	43	1450	2.8	480	340	580	160X220	115	120X180	4-ϕ18	ϕ185	ϕ145	4-ϕ18	SD61-0.5	135	62
65-315	4.0	7.5 12.5 15	2.08 3.47 4.17	32.4 32 31.5	36	1450	2.8	540	380	630	160X220	130	120X180	4-ϕ18	ϕ185	ϕ145	4-ϕ18	SD61-0.5	150	89
65-315A	3.0	7.0 11.7 14	1.94 3.25 3.89	28.3 28 27.5	36	1450	2.8	540	370	620	160X220	130	120X180	4-ϕ18	ϕ185	ϕ145	4-ϕ18	SD61-0.5	150	85
65-315B	3.0	6 10 12	1.67 2.78 3.33	21.5 21 20.5	34	1450	2.8	540	370	620	160X220	130	120X180	4-ϕ18	ϕ185	ϕ145	4-ϕ18	SD61-0.5	150	82
65-125(I)	0.75	15 25 30	4.17 6.94 8.33	5.6 5 4.5	70	1450	2.8	400	250	530	140X200	120	100X160	4-ϕ18	ϕ185	ϕ145	4-ϕ18	SD61-0.5	140	43
65-160(I)	1.5	15 25 30	4.17 6.94 8.33	9 8 7.2	68	1450	2.8	400	270	550	140X200	120	100X160	4-ϕ18	ϕ185	ϕ145	4-ϕ18	SD61-0.5	140	46
65-160(I)A	1.1	14 22 28	3.89 6.1 7.8	7 6 5.5	67	1450	2.8	400	320	510	140X200	120	100X160	4-ϕ18	ϕ185	ϕ145	4-ϕ18	SD61-0.5	140	40

技术数据

DN65
4极

性能数据

泵型号	电机功率	流量		扬程	效率	转速	必需汽蚀余量	尺寸 [mm]												重量
								外形尺寸				安装尺寸			进出口法兰尺寸			隔振器		
	[kW]	[m³/h]	[l/s]	[m]	[%]	[rpm]	[m]	L	B	H	C1×B1	A	C2×B2	4-d1	D	D1	n-d	规格	H1	[kg]
65-200(I)	2.2	15 25 30	4.17 6.94 8.33	13.2 12.5 11.8	64	1450	2.8	440	320	600	140X200	135	100X160	4-φ18	φ185	φ145	4-φ18	SD61-0.5	155	58
65-200(I)A	1.5	14 23.3 27.9	3.89 6.47 7.75	11.5 11 10.2	63	1450	2.8	440	320	600	140X200	135	100X160	4-φ18	φ185	φ145	4-φ18	SD61-0.5	155	55
65-250(I)	3.0	15 25 30	4.17 6.94 8.33	21 20 18.8	58	1450	2.8	480	345	600	160X220	130	120X180	4-φ18	φ185	φ145	4-φ18	SD61-0.5	145	86
65-250(I)A	2.2	13.3 22.2 26.6	3.69 6.17 7.39	16.6 15.8 14.8	58	1450	2.8	480	340	580	160X220	130	120X180	4-φ18	φ185	φ145	4-φ18	SD61-0.5	145	80
65-250(I)B	1.5	12 20 24	3.33 5.56 6.67	13.6 12.8 12.2	57	1450	2.8	480	340	580	160X220	130	120X180	4-φ18	φ185	φ145	4-φ18	SD61-0.5	145	75
65-315(I)	5.5	15 25 30	4.17 6.94 8.33	32.5 32 31.5	51	1450	2.8	580	400	730	160X220	140	120X180	4-φ18	φ185	φ145	4-φ18	SD61-0.5	160	120
65-315(I)A	4.0	13.5 22.5 27	3.75 6.25 7.5	26.4 26 25.6	50	1450	2.8	580	380	700	160X220	140	120X180	4-φ18	φ185	φ145	4-φ18	SD61-0.5	160	110
65-315(I)B	3.0	12 20 24	3.33 5.56 6.67	20.4 21.0 20.6	49	1450	2.8	580	380	680	160X220	140	120X180	4-φ18	φ185	φ145	4-φ18	SD61-0.5	160	100

安装尺寸图

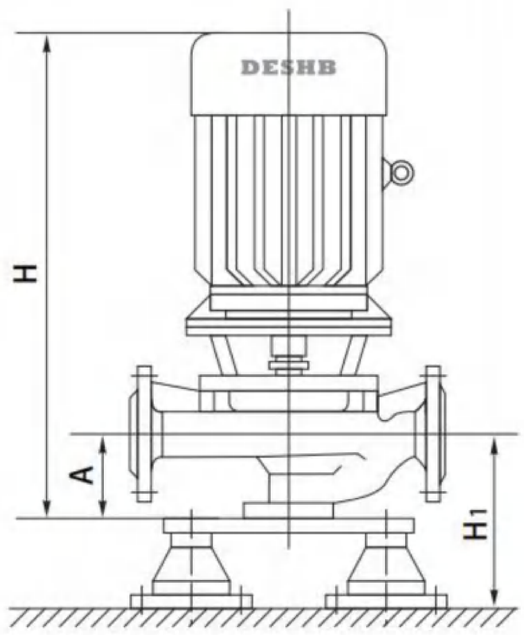

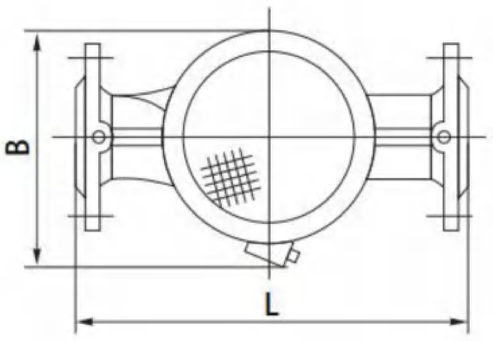

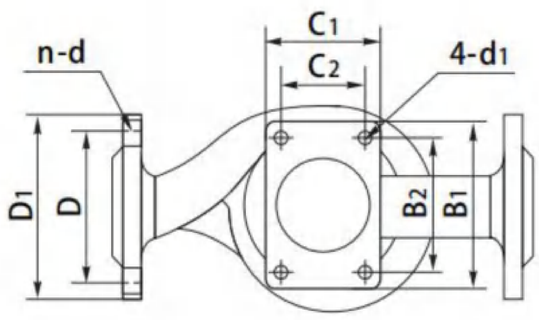

性能数据

泵型号	电机功率	流量		扬程	效率	转速	必需汽蚀余量	尺寸 [mm]											重量
								外形尺寸				安装尺寸			进出口法兰尺寸			隔振器	
	[kW]	[m³/h]	[l/s]	[m]	[%]	[rpm]	[m]	L	B	H	C1×B1	A	C2×B2	4-d1	D	D1	n-d	规格	H1	[kg]
80-125	0.75	15 25 30	4.17 6.94 8.33	5.6 5 4.5	70	1450	2.8	400	250	530	140X200	120	100X160	4-φ18	φ200	φ160	4-φ18	SD61-0.5	140	44
80-160	1.5	15 25 30	4.17 6.94 8.33	9 8 7.2	68	1450	2.8	400	275	550	140X200	120	100X160	4-φ18	φ200	φ160	4-φ18	SD61-0.5	140	50
80-160A	1.1	14 22 28	3.89 6.1 7.8	7 6 5.5	67	1450	2.8	400	320	510	140X200	120	100X160	4-φ18	φ200	φ160	4-φ18	SD61-0.5	140	42
80-200	2.2	15 25 30	4.17 6.94 8.33	13.2 12.5 11.8	64	1450	2.8	430	310	600	140X200	125	100X160	4-φ18	φ200	φ160	4-φ18	SD61-0.5	145	59
80-200A	1.5	14 23.3 27.9	3.89 6.47 7.75	11.5 11 10.2	63	1450	2.8	430	310	600	140X200	125	100X160	4-φ18	φ200	φ160	4-φ18	SD61-0.5	145	56
80-250	3.0	15 25 30	4.17 6.94 8.33	21 20 18.8	58	1450	2.8	480	320	600	160X220	125	120X180	4-φ18	φ200	φ160	4-φ18	SD61-0.5	145	89
80-250A	2.2	13.3 22.2 26.6	3.69 6.17 7.39	16.6 15.8 14.8	58	1450	2.8	480	310	580	160X220	125	120X180	4-φ18	φ200	φ160	4-φ18	SD61-0.5	145	85
80-250B	1.5	12 20 24	3.33 5.56 6.67	13.6 12.8 12.2	57	1450	2.8	480	340	560	160X220	125	120X180	4-φ18	φ200	φ160	4-φ18	SD61-0.5	145	78
80-315	5.5	15 25 30	4.17 6.94 8.33	32.5 32 31.5	51	1450	2.8	580	420	730	160X220	140	120X180	4-φ18	φ200	φ160	4-φ18	JGD2	260	210
80-315A	4.0	13.5 22.5 27	3.38 6.25 6.75	26.4 26 25.6	50	1450	2.8	580	410	700	160X220	140	120X180	4-φ18	φ200	φ160	4-φ18	JGD2	260	185
80-315B	3.0	12 20 24	3.33 5.56 6.67	21.4 21 20.6	49	1450	2.8	580	380	680	160X220	140	120X180	4-φ18	φ200	φ160	4-φ18	SD61-0.5	160	105
80-125(I)	1.5	30 50 60	8.33 13.9 16.7	6 5 4	74	1450	3.0	440	275	575	160X220	135	120X180	4-φ18	φ200	φ160	4-φ18	SD61-0.5	150	49
80-160(I)	2.2	30 50 60	8.33 13.9 16.7	9.2 8 6.8	74	1450	3.0	480	290	625	160X220	145	120X180	4-φ18	φ200	φ160	4-φ18	SD61-0.5	160	70
80-160(I)A	1.5	28 46 56	7.78 12.8 15.6	6.7 6 5.5	73	1450	3.0	480	290	625	160X220	145	120X180	4-φ18	φ200	φ160	4-φ18	SD61-0.5	160	65

技术数据

DN80
4极

性能数据

泵型号	电机功率	流量		扬程	效率	转速	必需汽蚀余量	尺寸 [mm]												重量
								外形尺寸				安装尺寸			进出口法兰尺寸			隔振器		
	[kW]	[m³/h]	[l/s]	[m]	[%]	[rpm]	[m]	L	B	H	C1×B1	A	C2×B2	4-d1	D	D1	n-d	规格	H1	[kg]
80-200(I)	4.0	30 50 60	8.33 13.9 16.7	13.5 12.5 11.8	72	1450	3.0	480	336	640	160X220	130	120X180	4-φ18	φ200	φ160	4-φ18	SD61-0.5	150	98
80-200(I)A	3.0	26.4 44.7 52.8	7.33 12.4 14.7	10.5 10 9.5	71	1450	3.0	480	336	630	160X220	130	120X180	4-φ18	φ200	φ160	4-φ18	SD61-0.5	150	90
80-250(I)	5.5	30 50 60	8.33 13.9 16.7	21.3 20 19	67	1450	3.0	540	375	695	160X220	145	120X180	4-φ18	φ200	φ160	4-φ18	JGD2	260	204
80-250(I)A	4.0	28 46 56	7.78 12.8 15.6	18.2 17.0 16.5	66	1450	3.0	540	355	660	160X220	145	120X180	4-φ18	φ200	φ160	4-φ18	JGD2	260	195
80-250(I)B	3.0	24.0 40.5 48.0	6.67 11.25 13.3	14.0 13.0 12.5	64	1450	3.0	540	355	640	160X220	145	120X180	4-φ18	φ200	φ160	4-φ18	JGD2	260	170
80-315(I)	11.0	30 50 60	8.33 13.9 16.7	34 32 30	62	1450	3.0	630	420	840	210X270	160	160X220	4-φ22	φ220	φ180	4-φ18	JGD2	280	217
80-315(I)A	7.5	28 46 56	7.78 12.8 15.6	29.6 27.9 26.1	61	1450	3.0	630	390	800	210X270	160	160X220	4-φ22	φ220	φ180	4-φ18	JGD2	280	210
80-315(I)B	5.5	24.0 40.5 48.0	6.67 11.55 13.3	22.5 21 19.3	60	1450	3.0	630	390	800	210X270	160	160X220	4-φ22	φ220	φ180	4-φ18	JGD2	280	200

安装尺寸图

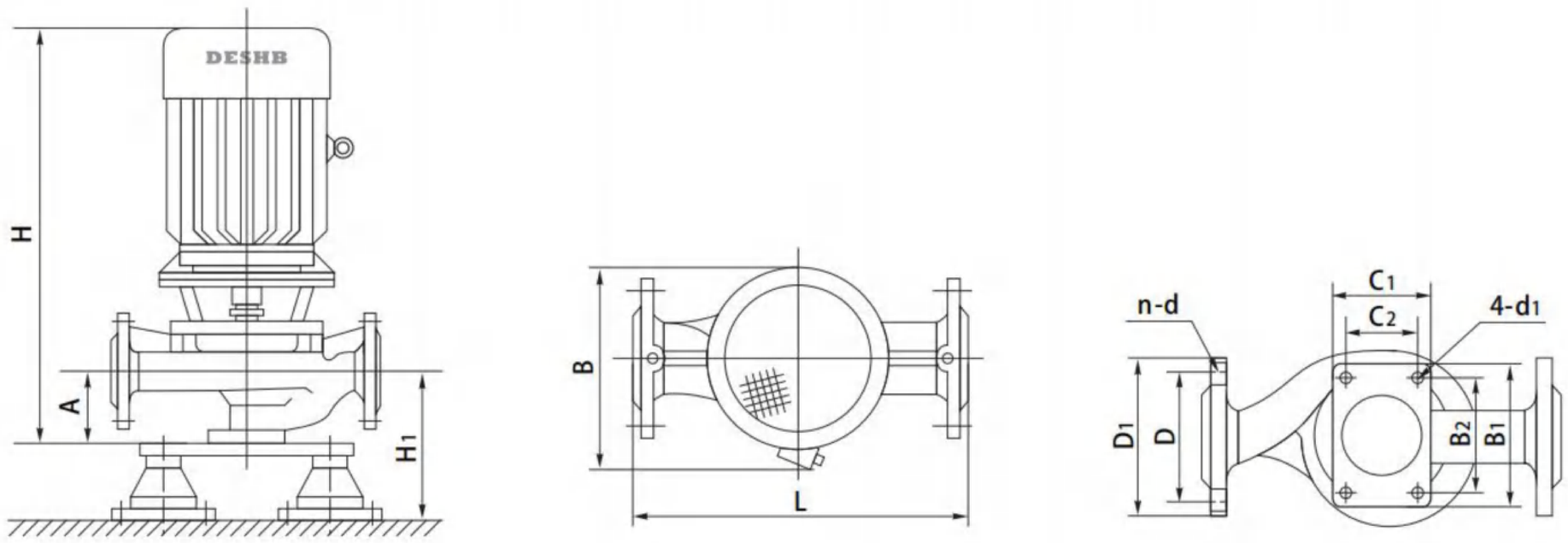

性能数据

泵型号	电机功率	流量		扬程	效率	转速	必需汽蚀余量	尺寸 [mm]											重量
								外形尺寸				安装尺寸			进出口法兰尺寸			隔振器	
	[kW]	[m³/h]	[l/s]	[m]	[%]	[rpm]	[m]	L	B	H	C1×B1	A	C2×B2	4-d1	D	D1	n-d	规格	H1	[kg]
100-125	1.5	30 50 60	8.33 13.9 16.7	6 5 4	74	1450	3.0	440	275	575	160X220	130	120X180	4-ϕ18	ϕ220	ϕ180	8-ϕ18	SD61-0.5	150	50
100-160	2.2	30 50 60	8.33 13.9 16.7	9.2 8 6.8	74	1450	3.0	500	315	625	160X220	145	120X180	4-ϕ18	ϕ220	ϕ180	8-ϕ18	SD61-0.5	165	73
100-160A	1.5	28 46 56	7.78 12.8 15.6	6.7 6 5.5	73	1450	3.0	500	315	620	160X220	145	120X180	4-ϕ18	ϕ220	ϕ180	8-ϕ18	SD61-0.5	165	70
100-200	4.0	30 50 60	8.33 13.9 16.7	13.5 12.5 11.8	72	1450	3.0	480	335	640	160X220	140	120X180	4-ϕ18	ϕ220	ϕ180	8-ϕ18	SD61-0.5	160	100
100-200A	3.0	26.4 44.7 52.8	7.33 12.4 14.7	10.5 10 9.5	71	1450	3.0	480	335	620	160X220	140	120X180	4-ϕ18	ϕ220	ϕ180	8-ϕ18	SD61-0.5	160	90
100-250	5.5	30 50 60	8.33 13.9 16.7	21.3 20 19	67	1450	3.0	550	375	695	160X220	140	120X180	4-ϕ18	ϕ220	ϕ180	8-ϕ18	JGD2	260	210
100-250A	4.0	28 46 56	7.78 12.8 15.6	18.2 17.0 16.5	66	1450	3.0	550	355	660	160X220	140	120X180	4-ϕ18	ϕ220	ϕ180	8-ϕ18	JGD2	260	195
100-250B	3.0	24.0 40.5 48.0	6.67 11.25 13.3	14 13 12.5	64	1450	3.0	550	355	640	160X220	140	120X180	4-ϕ18	ϕ220	ϕ180	8-ϕ18	JGD2	260	170
100-315	11.0	30 50 60	8.33 13.9 16.7	34 32 30	62	1450	3.0	640	455	835	210X270	160	160X220	4-ϕ22	ϕ220	ϕ180	8-ϕ18	JGD2	280	240
100-315A	7.5	28 46 56	7.78 12.8 15.6	29.6 27.9 26.1	61	1450	3.0	640	420	800	210X270	160	160X220	4-ϕ22	ϕ220	ϕ180	8-ϕ18	JGD2	280	210
100-315B	5.5	24.0 40.5 48.0	6.67 11.25 13.3	22.5 21 19.3	60	1450	3.0	640	390	800	210X270	160	160X220	4-ϕ22	ϕ220	ϕ180	8-ϕ18	JGD2	280	200
100-125(I)	2.2	50 80 100	13.9 22.2 27.8	5.6 5 4.25	75	1450	3.0	480	295	630	160X220	140	120X180	4-ϕ18	ϕ220	ϕ180	8-ϕ18	SD61-0.5	160	80
100-160(I)	3.0	50 80 100	13.9 22.2 27.8	8.8 8 7	75	1450	3.0	480	315	655	160X220	155	120X180	4-ϕ18	ϕ220	ϕ180	8-ϕ18	SD61-0.5	160	120
100-160(I)A	2.2	45 72 90	12.5 20 25	7.2 6.5 5.6	74	1450	3.0	480	305	630	160X220	155	120X180	4-ϕ18	ϕ220	ϕ180	8-ϕ18	SD61-0.5	160	110

技术数据

DN100
4极

性能数据

泵型号	电机功率	流量		扬程	效率	转速	必需汽蚀余量	尺寸 [mm]												重量
								外形尺寸				安装尺寸			进出口法兰尺寸			隔振器		
	[kW]	[m³/h]	[l/s]	[m]	[%]	[rpm]	[m]	L	B	H	C1×B1	A	C2×B2	4-d1	D	D1	n-d	规格	H1	[kg]
100-200(I)	5.5	50 80 100	13.9 22.2 27.8	13.5 12.5 11.5	75	1450	3.0	540	360	690	160X220	145	120X180	4-ϕ18	ϕ220	ϕ180	8-ϕ18	JGD2	260	196
100-200(I)A	4.0	45 72 90	12.5 20 25	11 10 9.3	73	1450	3.0	540	350	670	160X220	145	120X180	4-ϕ18	ϕ220	ϕ180	8-ϕ18	JGD2	260	185
100-250(I)	11.0	50 80 100	13.9 22.2 27.8	21.5 20 18.3	72	1450	3.0	550	430	820	160X220	150	120X180	4-ϕ18	ϕ220	ϕ180	8-ϕ18	JGD2	265	245
100-250(I)A	7.5	46.8 75 93.6	13 20.8 26	18.7 17.5 16	71	1450	3.0	550	410	780	160X220	150	120X180	4-ϕ18	ϕ220	ϕ180	8-ϕ18	JGD2	265	230
100-250(I)B	5.5	42.5 69 85	11.8 19.2 23.6	16 15 13.7	70	1450	3.0	550	410	780	160X220	150	120X180	4-ϕ18	ϕ220	ϕ180	8-ϕ18	JGD2	265	210
100-315(I)	15.0	50 80 100	13.9 22.2 27.8	33.2 32 29.5	68	1450	3.0	630	445	905	250X300	160	210X260	4-ϕ22	ϕ220	ϕ180	8-ϕ18	JGD2	280	265
100-315(I)A	11.0	45 75 90	12.5 20.8 25	28.2 27.5 26	66	1450	3.0	630	445	905	250X300	160	210X260	4-ϕ22	ϕ220	ϕ180	8-ϕ18	JGD2	280	256
100-315(I)B	11.0	42 70 84	11.7 19.4 23.3	24.8 24 22.6	65	1450	3.0	630	445	905	250X300	160	210X260	4-ϕ22	ϕ220	ϕ180	8-ϕ18	JGD2	280	235
100-400(I)	22	50 80 100	13.9 22.2 27.8	52 50 48.5	65	1450	3.0	710	540	1050	250X300	160	210X260	4-ϕ22	ϕ220	ϕ180	8-ϕ18	JGD2	280	375
100-400(I)A	18.5	45 75 90	12.5 20.8 25	46 44 43	65	1450	3.0	710	540	1050	250X300	160	210X260	4-ϕ22	ϕ220	ϕ180	8-ϕ18	JGD2	280	370
100-400(I)B	15.0	42 70 84	11.7 19.4 23.3	39.5 38 36	63	1450	3.0	710	530	1000	250X300	160	210X260	4-ϕ22	ϕ220	ϕ180	8-ϕ18	JGD2	280	340

安装尺寸图

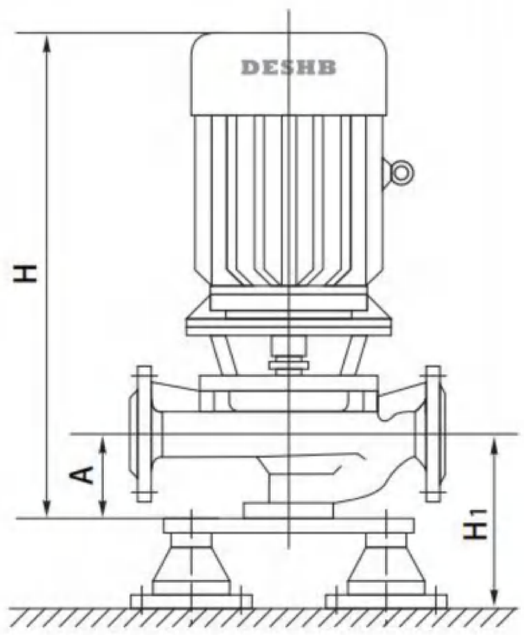

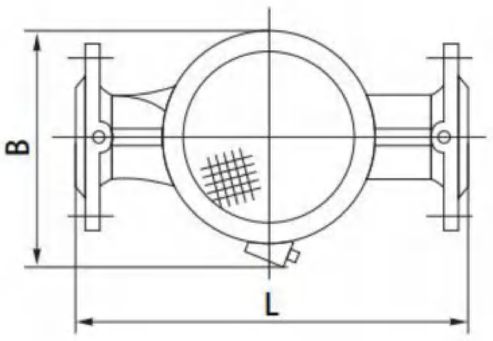

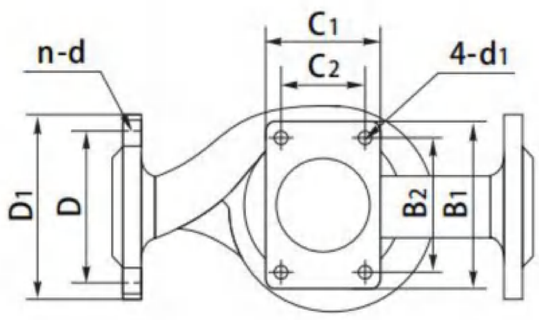

性能数据

泵型号	电机功率	流量		扬程	效率	转速	必需汽蚀余量	尺寸 [mm]											重量
								外形尺寸				安装尺寸			进出口法兰尺寸			隔振器	
	[kW]	[m³/h]	[l/s]	[m]	[%]	[rpm]	[m]	L	B	H	C1×B1	A	C2×B2	4-d1	D	D1	n-d	规格	H1	[kg]
125-125	2.2	60 100 120	16.7 27.8 33.3	6.5 5 4	78	1450	3.0	480	305	630	210X270	160	160X220	4-ϕ22	ϕ250	ϕ210	8-ϕ18	SD61-0.5	180	85
125-160	4.0	60 100 120	16.7 27.8 33.3	10 8 7	78	1450	3.0	520	320	655	210X270	160	160X220	4-ϕ22	ϕ250	ϕ210	8-ϕ18	SD61-0.5	180	130
125-160A	4.0	52 87 104	14.4 24.2 28.9	7.5 6 5.2	76	1450	3.0	520	315	645	210X270	160	160X220	4-ϕ22	ϕ250	ϕ210	8-ϕ18	SD61-0.5	180	110
125-200	7.5	60 100 120	16.7 27.8 33.3	14.5 12.5 11	75	1450	3.0	570	370	690	210X270	160	160X220	4-ϕ22	ϕ250	ϕ210	8-ϕ18	JGD2	280	205
125-200A	5.5	54 89 108	15 24.7 30	11 10 8.9	73	1450	3.0	570	360	670	210X270	160	160X220	4-ϕ22	ϕ250	ϕ210	8-ϕ18	JGD2	280	200
125-250	11.0	60 100 120	16.7 27.8 33.3	21.5 20 18.5	75	1450	3.0	600	440	820	210X270	165	160X220	4-ϕ22	ϕ250	ϕ210	8-ϕ18	JGD2	285	260
125-250A	7.5	56 93.3 112	15.6 25.9 31.1	18.5 17.5 16.0	73	1450	3.0	600	420	800	210X270	165	160X220	4-ϕ22	ϕ250	ϕ210	8-ϕ18	JGD2	285	240
125-250B	7.7	52 87 104	14.4 24.2 28.9	16 15 14	71	1450	3.0	600	400	750	210X270	165	160X220	4-ϕ22	ϕ250	ϕ210	8-ϕ18	JGD2	285	210
125-315	15.0	60 100 120	16.7 27.8 33.3	33.5 32 30.5	71	1450	3.0	660	460	905	210X270	165	160X220	4-ϕ22	ϕ250	ϕ210	8-ϕ18	JGD2	285	280
125-315A	11.0	55 91 110	15.3 25.3 30.6	28 27 25.6	71	1450	3.0	660	460	905	210X270	165	160X220	4-ϕ22	ϕ250	ϕ210	8-ϕ18	JGD2	285	265
125-315B	11.0	52 87 104	14.4 24.2 28.9	25 24 23	70	1450	3.0	660	460	905	210X270	165	160X220	4-ϕ22	ϕ250	ϕ210	8-ϕ18	JGD2	285	245
125-400	30	60 100 120	16.7 27.8 33.3	52 50 48.5	53	1450	3.0	710	540	1050	250X300	160	210X260	4-ϕ22	ϕ250	ϕ210	8-ϕ18	JGD2	280	375
125-400A	22	56 94 112	15.6 26.1 31.1	45.8 44 42	64	1450	3.0	710	540	1050	250X300	160	210X260	4-ϕ22	ϕ250	ϕ210	8-ϕ18	JGD2	280	370
125-400B	18.5	52 87 104	14.4 24.2 28.9	39 37.5 36.7	62	1450	3.0	710	540	1000	250X300	160	210X260	4-ϕ22	ϕ250	ϕ210	8-ϕ18	JGD2	280	350

技术数据

DN125
4极

性能数据

泵型号	电机功率	流量		扬程	效率	转速	必需汽蚀余量	尺寸 [mm]												重量
								外形尺寸				安装尺寸			进出口法兰尺寸			隔振器		
	[kW]	[m³/h]	[l/s]	[m]	[%]	[rpm]	[m]	L	B	H	$C_1 \times B_1$	A	$C_2 \times B_2$	4-d_1	D	D_1	n-d	规格	H_1	[kg]
125-200(I)	11	100 160 200	27.8 44.4 55.5	13 12.5 11	82	1450	3.0	680	435	640	210X270	190	160X220	4-ϕ22	ϕ250	ϕ210	8-ϕ18	JGD2	310	190
125-200(I)A	7.5	88 143 176	24.4 39.7 48.9	10.5 10 8.8	81	1450	3.0	680	420	620	210X270	190	160X220	4-ϕ22	ϕ250	ϕ210	8-ϕ18	JGD2	310	170
125-250(I)	15	100 160 200	27.8 44.4 55.5	22.5 20 17	81	1450	3.0	680	420	910	210X270	190	160X220	4-ϕ22	ϕ250	ϕ210	8-ϕ18	JGD2	310	235
125-250(I)A	11	92 147 184	25.6 40.8 51.1	19 17 14.5	80	1450	3.0	680	420	910	210X270	190	160X220	4-ϕ22	ϕ250	ϕ210	8-ϕ18	JGD2	310	225
125-250(I)B	7.5	84 134 168	23.3 37.2 46.6	15.5 14 12	79	1450	3.0	680	415	850	210X270	190	160X220	4-ϕ22	ϕ250	ϕ210	8-ϕ18	JGD2	310	200
125-315(I)	22	100 160 200	27.8 44.4 55.5	35 32 28	63	1450	3.0	740	465	980	210X270	195	160X220	4-ϕ22	ϕ250	ϕ210	8-ϕ18	JGD2	315	270
125-315(I)A	18.5	93.5 150 187	26 41.7 51.9	30.5 28 24.5	72	1450	3.0	740	440	950	210X270	195	160X220	4-ϕ22	ϕ250	ϕ210	8-ϕ18	JGD2	315	250
125-315(I)B	15	85 138 170	23.6 38.3 47.2	26 24 18.5	71	1450	3.0	740	440	950	210X270	195	160X220	4-ϕ22	ϕ250	ϕ210	8-ϕ18	JGD2	315	250
125-400(I)	37	100 160 200	27.8 44.4 55.5	53 50 46	62	1450	3.0	780	570	1065	210X270	200	160X220	4-ϕ22	ϕ250	ϕ210	8-ϕ18	JGD3	342	500
125-400(I)A	30	93.5 150 187	26 41.7 51.9	46.5 44 40.8	70	1450	3.0	780	560	1050	210X270	200	160X220	4-ϕ22	ϕ250	ϕ210	8-ϕ18	JGD3	342	480
125-400(I)B	30	85 138 170	23.6 38.3 47.2	40 38 35	70	1450	3.0	780	560	1050	210X270	200	160X220	4-ϕ22	ϕ250	ϕ210	8-ϕ18	JGD3	342	470

安装尺寸图

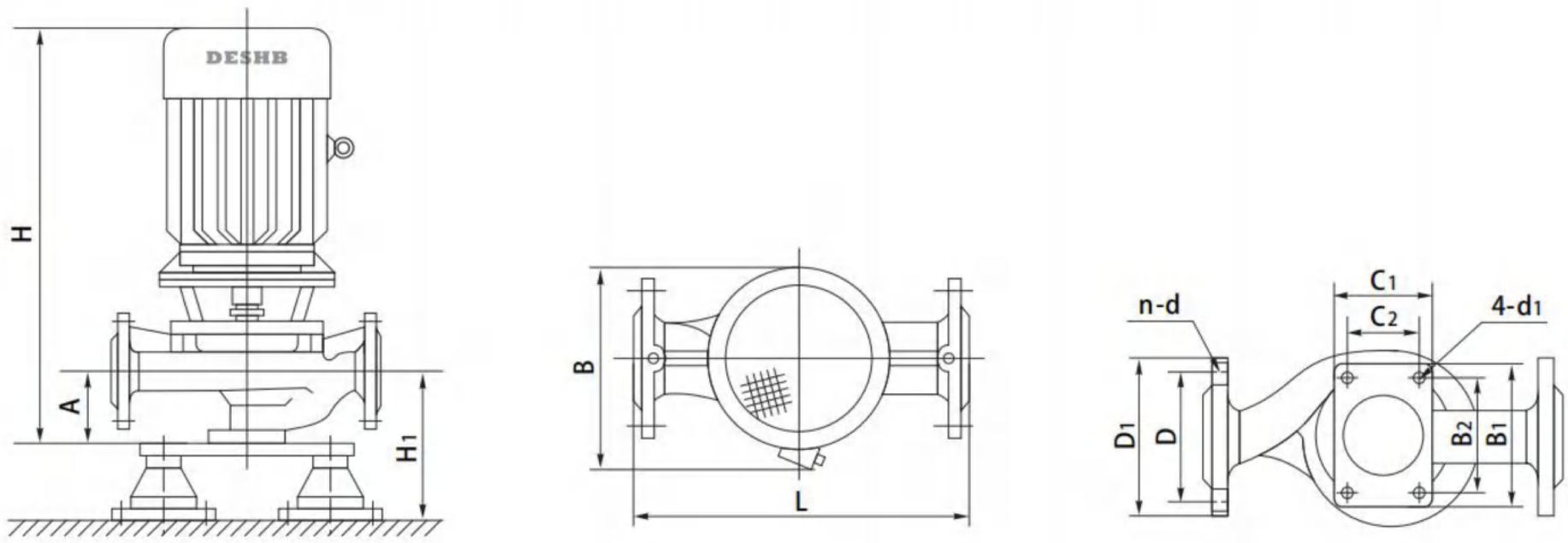

性能数据

泵型号	电机功率	流量		扬程	效率	转速	必需汽蚀余量	尺寸 [mm]											重量
								外形尺寸				安装尺寸			进出口法兰尺寸			隔振器	
	[kW]	[m³/h]	[l/s]	[m]	[%]	[rpm]	[m]	L	B	H	C1×B1	A	C2×B2	4-d1	D	D1	n-d	规格	H1	[kg]
150-200	11.0	100 160 200	27.8 44.4 55.5	13 12.5 11	82	1450	3.0	680	435	640	250X300	190	210X260	4-ϕ22	ϕ285	ϕ240	8-ϕ22	JGD2	310	200
150-200A	7.5	88 143 176	24.4 39.7 48.9	10.5 10 8.8	81	1450	3.0	680	420	630	250X300	190	210X260	4-ϕ22	ϕ285	ϕ240	8-ϕ22	JGD2	310	180
150-250	15.0	100 160 200	27.8 44.4 55.5	22.5 20 17	81	1450	3.0	710	435	910	250X300	190	210X260	4-ϕ22	ϕ285	ϕ240	8-ϕ22	JGD2	310	250
150-250A	11.0	92 147 184	25.6 40.8 51.1	19 17 14.5	80	1450	3.0	710	435	910	250X300	190	210X260	4-ϕ22	ϕ285	ϕ240	8-ϕ22	JGD2	310	250
150-250B	7.5	84 134 168	23.3 37.2 46.6	15.5 14 12	79	1450	3.0	710	415	850	250X300	190	210X260	4-ϕ22	ϕ285	ϕ240	8-ϕ22	JGD2	310	230
150-315	22	100 160 200	27.8 44.4 55.5	35 32 28	63	1450	3.0	800	465	980	250X300	190	210X260	4-ϕ22	ϕ285	ϕ240	8-ϕ22	JGD2	310	280
150-315A	18.5	93.5 150 187	26 41.7 51.9	30.5 28 24.5	72	1450	3.0	800	465	970	250X300	190	210X260	4-ϕ22	ϕ285	ϕ240	8-ϕ22	JGD2	310	270
150-315B	15.0	85 138 170	23.6 38.3 47.2	26 24 18.5	71	1450	3.0	800	450	950	250X300	190	210X260	4-ϕ22	ϕ285	ϕ240	8-ϕ22	JGD2	310	250
150-400	37	100 160 200	27.8 44.4 55.5	53 50 46	62	1450	3.0	800	570	1065	250X300	195	210X260	4-ϕ22	ϕ285	ϕ240	8-ϕ22	JGD3	337	515
150-400A	30	93.5 150 187	26 41.7 51.9	46.5 44 40.5	70	1450	3.0	800	570	1050	250X300	195	210X260	4-ϕ22	ϕ285	ϕ240	8-ϕ22	JGD3	337	500
150-400B	30	85 138 170	23.6 38.3 47.2	40 38 35	70	1450	3.0	800	550	1050	250X300	195	210X260	4-ϕ22	ϕ285	ϕ240	8-ϕ22	JGD3	337	485
150-200(I)	15.0	120 200 240	33.3 55.6 66.7	14 12.5 11	66	1450	3.0	680	425	835	250X300	190	210X260	4-ϕ22	ϕ285	ϕ240	8-ϕ22	JGD2	310	220
150-200(I)A	11.0	108 179 216	30 49.7 60	11.3 10 8.9	63	1450	3.0	680	435	835	250X300	190	210X260	4-ϕ22	ϕ285	ϕ240	8-ϕ22	JGD2	310	210
150-250(I)	18.5	120 200 240	33.3 55.6 66.7	22.5 20 17.5	65	1450	3.0	710	540	935	250X300	200	210X260	4-ϕ22	ϕ285	ϕ240	8-ϕ22	JGD2	320	198

技术数据

DN150
4极

性能数据

泵型号	电机功率	流量		扬程	效率	转速	必需汽蚀余量	尺寸 [mm]												重量
								外形尺寸				安装尺寸			进出口法兰尺寸			隔振器		
	[kW]	[m³/h]	[l/s]	[m]	[%]	[rpm]	[m]	L	B	H	$C_1 \times B_1$	A	$C_2 \times B_2$	4-d_1	D	D_1	n-d	规格	H_1	[kg]
150-250(I)A	15.0	112 187 224	31.1 51.9 62.2	19.5 17.5 15.2	64	1450	3.0	710	540	935	250X300	200	210X260	4-ϕ22	ϕ285	ϕ240	8-ϕ22	JGD2	320	280
150-250(I)B	11.0	104 173 208	28.9 48.1 57.8	16 14 12	73	1450	3.0	710	540	920	250X300	200	210X260	4-ϕ22	ϕ285	ϕ240	8-ϕ22	JGD2	320	260
150-315(I)	30	120 200 240	33.3 55.6 66.7	34 32 29	68	1450	3.0	800	540	1050	250X300	200	210X260	4-ϕ22	ϕ285	ϕ240	8-ϕ22	JGD3	337	480
150-315(I)A	22	112 187 224	31.1 51.9 62.2	29.5 28 25	65	1450	3.0	800	540	1050	250X300	200	210X260	4-ϕ22	ϕ285	ϕ240	8-ϕ22	JGD3	337	460
150-315(I)B	18.5	104 173 208	28.9 48.1 57.8	25.5 24 21.5	65	1450	3.0	800	530	1020	250X300	200	210X260	4-ϕ22	ϕ285	ϕ240	8-ϕ22	JGD3	337	440
150-400(I)	45	120 200 240	33.3 55.6 66.7	53 50 46	64	1450	3.0	800	575	1095	250X300	205	210X260	4-ϕ22	ϕ285	ϕ240	8-ϕ22	JGD3	347	510
150-400(I)A	37	112 187 224	31.1 51.9 62.2	46 44 40	62	1450	3.0	800	540	1050	250X300	205	210X260	4-ϕ22	ϕ285	ϕ240	8-ϕ22	JGD3	347	500
150-400(I)B	30	104 173 208	28.9 48.1 57.8	40 37.5 34.5	62	1450	3.0	800	540	1050	250X300	205	210X260	4-ϕ22	ϕ285	ϕ240	8-ϕ22	JGD3	347	480

安装尺寸图

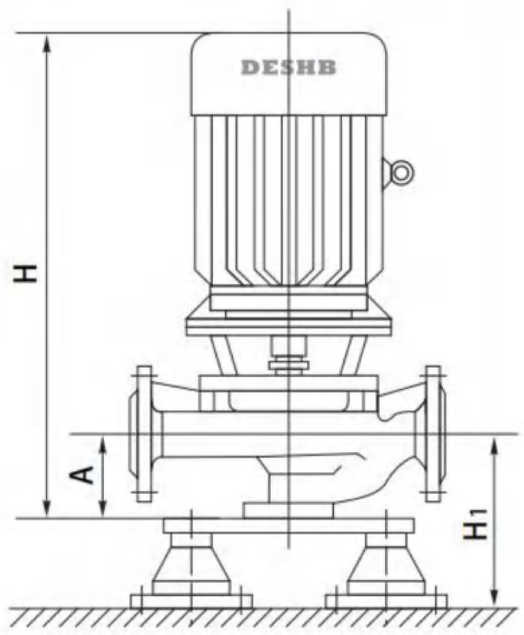

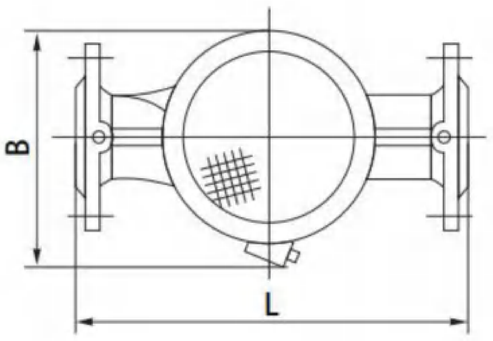

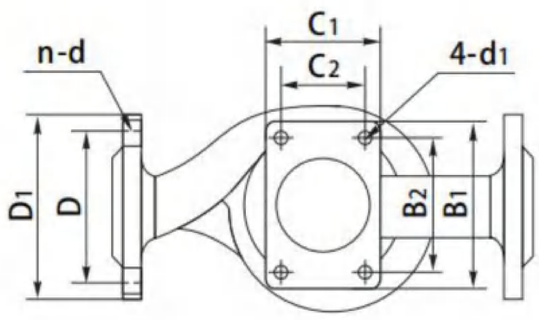

性能数据

泵型号	电机功率	流量		扬程	效率	转速	必需汽蚀余量	尺寸 [mm]												重量
								外形尺寸				安装尺寸			进出口法兰尺寸			隔振器		
	[kW]	[m³/h]	[l/s]	[m]	[%]	[rpm]	[m]	L	B	H	C1×B1	A	C2×B2	4-d1	D	D1	n-d	规格	H1	[kg]
200-200	15.0	120 200 240	33.3 55.6 66.7	14 12.5 11	66 76 76	1450	3.5	700	435	920	300X370	200	250X320	4-ϕ22	ϕ340	ϕ295	12-ϕ22	JGD2	320	225
200-200A	11.0	108 179 216	30 49.7 60	11.3 10 8.9	63 75 74	1450	3.5	700	435	920	300X370	200	250X320	4-ϕ22	ϕ340	ϕ295	12-ϕ22	JGD2	320	220
200-250	18.5	120 200 240	33.3 55.6 66.7	22.5 20 17.5	65 76 74	1450	3.5	730	540	955	300X370	220	250X320	4-ϕ22	ϕ340	ϕ295	12-ϕ22	JGD2	342	302
200-250A	15.0	112 187 224	31.1 51.9 62.2	19.5 17.5 15.2	63 75 75	1450	3.5	730	540	955	300X370	220	250X320	4-ϕ22	ϕ340	ϕ295	12-ϕ22	JGD2	342	290
200-250B	11.0	104 173 208	28.9 48.1 57.8	16 14 12	62 73 73	1450	3.5	730	540	955	300X370	220	250X320	4-ϕ22	ϕ340	ϕ295	12-ϕ22	JGD2	342	270
200-315	30	120 200 240	33.3 55.6 66.7	34 32 29	68 78 80	1450	3.5	800	540	1065	300X370	210	250X320	4-ϕ22	ϕ340	ϕ295	12-ϕ22	JGD3	352	485
200-315A	22	112 187 224	31.1 51.9 62.2	29.5 28 25	65 76 76	1450	3.5	800	540	1065	300X370	210	250X320	4-ϕ22	ϕ340	ϕ295	12-ϕ22	JGD3	352	460
200-315B	18.5	104 173 208	28.9 48.1 57.8	25.5 24 21.5	65 75 76	1450	3.5	800	540	1050	300X370	210	250X320	4-ϕ22	ϕ340	ϕ295	12-ϕ22	JGD3	352	440
200-400	45	120 200 240	33.3 55.6 66.7	53 50 46	64 74 73	1450	3.5	820	575	1100	300X370	230	250X320	4-ϕ22	ϕ340	ϕ295	12-ϕ22	JGD3	362	515
200-400A	37	112 187 224	31.1 51.9 62.2	46 44 40	62 73 73	1450	3.5	820	540	1100	300X370	230	250X320	4-ϕ22	ϕ340	ϕ295	12-ϕ22	JGD3	362	500
200-400B	30	104 173 208	28.9 48.1 57.8	40 37.5 34.5	62 73 72	1450	3.5	820	540	1100	300X370	230	250X320	4-ϕ22	ϕ340	ϕ295	12-ϕ22	JGD3	362	480
200-200(I)	22	240 400 480	66.7 111.1 127.8	14 12.5 11	70 80 79	1450	4.0	810	525	1040	300X370	240	250X320	4-ϕ22	ϕ340	ϕ295	12-ϕ22	JGD2	360	375
200-200(I)A	18.5	216 358 432	60 99.4 120	11.4 10 9	65 78 78	1450	4.0	810	525	1040	300X370	240	250X320	4-ϕ22	ϕ340	ϕ295	12-ϕ22	JGD2	360	350
200-250(I)	30	240 400 480	66.7 111.1 127.8	22 20 16.5	70 80 78	1450	4.0	900	530	1085	300X370	235	250X320	4-ϕ22	ϕ340	ϕ295	12-ϕ22	JGD3	377	440

技术数据

DN200
4极

性能数据

泵型号	电机功率	流量		扬程	效率	转速	必需汽蚀余量	尺寸 [mm]											重量
								外形尺寸				安装尺寸			进出口法兰尺寸			隔振器	
	[kW]	[m³/h]	[l/s]	[m]	[%]	[rpm]	[m]	L	B	H	$C_1 \times B_1$	A	$C_2 \times B_2$	4-d_1	D	D_1	n-d	规格	H_1	[kg]
200-250(I)A	22	216 358 432	60 99.4 120	17.8 16 13.4	65 78 76	1450	4.0	900	530	1050	300X370	235	250X320	4-ϕ22	ϕ340	ϕ295	12-ϕ22	JGD3	377	420
200-250(I)B	18.5	195 322 390	54.2 89.4 108.3	14.5 13 11	66 76 76	1450	4.0	900	530	1030	300X370	235	250X320	4-ϕ22	ϕ340	ϕ295	12-ϕ22	JGD3	377	670
200-315(I)	55	240 400 480	66.7 111.1 127.8	37 32 28.5	70 80 80	1450	4.0	920	630	1210	300X370	230	250X320	4-ϕ22	ϕ340	ϕ295	12-ϕ22	JGD3	362	670
200-315(I)A	45	220 374 440	61.1 103.9 122.2	31 28 24	68 70 78	1450	4.0	920	630	1190	300X370	230	250X320	4-ϕ22	ϕ340	ϕ295	12-ϕ22	JGD3	362	650
200-315(I)B	37	204 346 408	56.7 93.1 113.3	26.5 24 20.5	65 78 78	1450	4.0	920	600	1150	300X370	230	250X320	4-ϕ22	ϕ340	ϕ295	12-ϕ22	JGD3	362	630
200-400(I)	75	240 400 480	66.7 111.1 127.8	55 50 46	72 80 73	1450	4.0	920	685	1345	300X370	245	250X320	4-ϕ22	ϕ340	ϕ295	12-ϕ22	JGD3	392	900
200-400(I)A	75	220 374 440	61.1 103.9 122.2	46 44 38.5	78 78 78	1450	4.0	920	670	1320	300X370	245	250X320	4-ϕ22	ϕ340	ϕ295	12-ϕ22	JGD3	392	880
200-400(I)B	55	204 347 408	56.7 96.1 113.3	39.5 38 33	76 76 76	1450	4.0	920	670	1300	300X370	245	250X320	4-ϕ22	ϕ340	ϕ295	12-ϕ22	JGD3	392	860

安装尺寸图

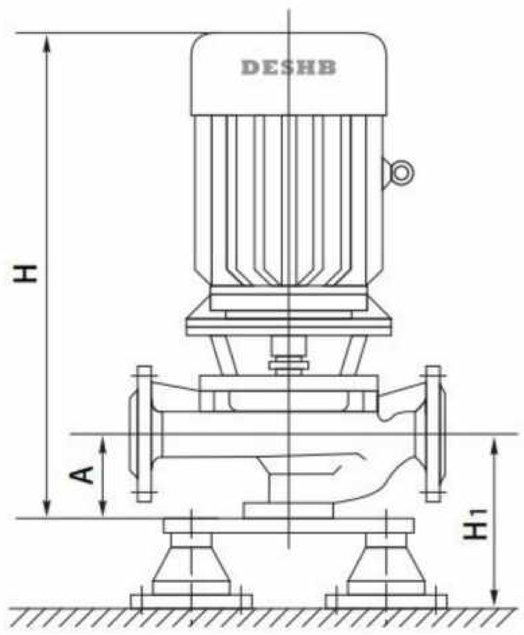

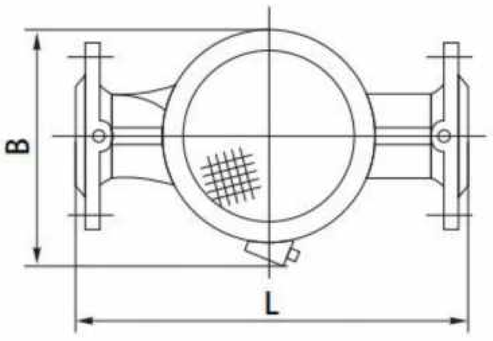

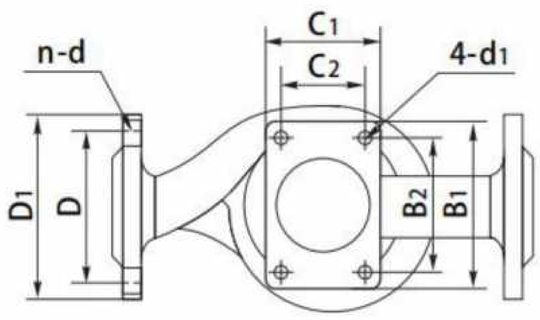

性能数据

泵型号	电机功率	流量		扬程	效率	转速	必需汽蚀余量	尺寸 [mm]											重量
								外形尺寸				安装尺寸			进出口法兰尺寸			隔振器	
	[kW]	[m³/h]	[l/s]	[m]	[%]	[rpm]	[m]	L	B	H	C1×B1	A	C2×B2	4-d1	D	D1	n-d	规格	H1	[kg]
250-250	45	320 550 640	88.9 152.8 177.8	23 20 17	70 82 80	1450	5.0	1000	620	1200	400X500	310	350X450	4-ϕ26	ϕ405	ϕ335	12-ϕ26	JGD3	452	720
250-250A	37	285 490 570	79.2 136.1 158.3	18 16 13.5	81 81 81	1450	5.0	1000	620	1180	400X500	310	350X450	4-ϕ26	ϕ405	ϕ335	12-ϕ26	JGD3	452	650
250-315	75	320 550 640	88.9 152.8 177.8	35 32 28	65 80 81	1450	5.0	1100	670	1360	400X500	310	350X450	4-ϕ26	ϕ405	ϕ335	12-ϕ26	JGD4	498	1020
250-315A	55	300 515 600	83.3 143 166.7	31 28 24.5	80 80 80	1450	5.0	1100	650	1290	400X500	310	350X450	4-ϕ26	ϕ405	ϕ335	12-ϕ26	JGD4	498	950
250-315B	45	277 476 554	76.9 132.2 153.9	26 24 21	78 78 78	1450	5.0	1100	620	1200	400X500	310	350X450	4-ϕ26	ϕ405	ϕ335	12-ϕ26	JGD4	498	920
250-400	110	320 550 640	88.9 152.8 177.8	54 50 46	72 81 80	1450	5.0	1200	900	1500	400X500	310	350X450	4-ϕ26	ϕ405	ϕ335	12-ϕ26	JGD4	498	1800
250-400A	90	300 515 600	83.3 143 166.7	47.5 44 40.5	80 80 80	1450	5.0	1200	900	1500	400X500	310	350X450	4-ϕ26	ϕ405	ϕ335	12-ϕ26	JGD4	498	1700
250-400B	75	277 476 554	76.9 132.2 153.9	40.5 37.5 34.5	78 78 78	1450	5.0	1200	850	1350	400X500	310	350X450	4-ϕ26	ϕ405	ϕ335	12-ϕ26	JGD4	498	1550

安装尺寸图

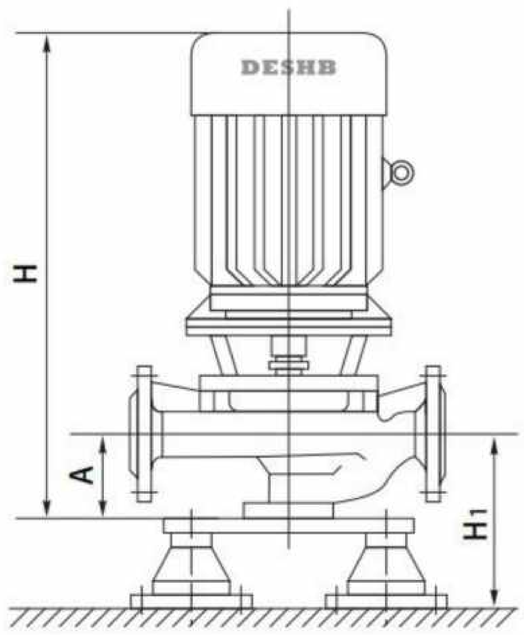

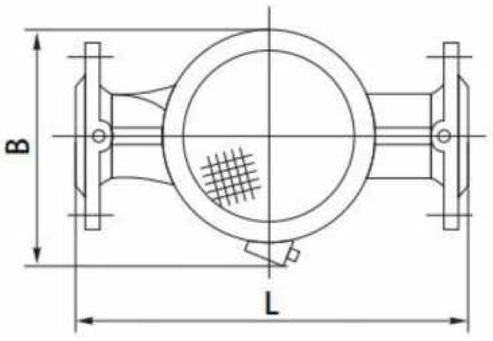

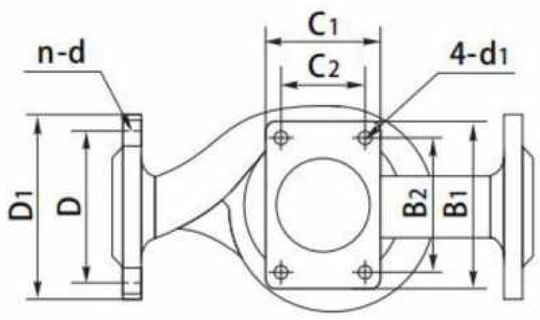

性能数据

泵型号	电机功率	流量		扬程	效率	转速	必需汽蚀余量	尺寸 [mm]											重量
								外形尺寸				安装尺寸			进出口法兰尺寸			隔振器	
	[kW]	[m³/h]	[l/s]	[m]	[%]	[rpm]	[m]	L	B	H	C1×B1	A	C2×B2	4-d1	D	D1	n-d	规格	H1	[kg]
300-235	55	450 720 900	125 200 250	21 18 15.5	76	970	5.0	1250	630	1390	400X500	370	350X450	4-ϕ26	ϕ460	ϕ410	12-ϕ26	JGD3	515	780
300-235A	45	410 657 820	113.9 182.5 227.8	17.5 15 12.8	72	970	5.0	1250	630	1370	400X500	370	350X450	4-ϕ26	ϕ460	ϕ410	12-ϕ26	JGD3	515	750
300-300	75	450 720 900	125 200 250	31.5 28 25	75	970	5.0	1350	685	1500	400X500	360	350X450	4-ϕ26	ϕ460	ϕ410	12-ϕ26	JGD4	548	1050
300-300A	75	416 666 832	115.6 185 231.1	27 24 21.5	75	970	5.0	1350	685	1500	400X500	360	350X450	4-ϕ26	ϕ460	ϕ410	12-ϕ26	JGD4	548	1000
300-300B	55	390 623 780	108.3 173.1 216.7	23.5 21 18.5	79	970	5.0	1350	685	1500	400X500	360	350X450	4-ϕ26	ϕ460	ϕ410	12-ϕ26	JGD4	548	1000
300-380	132	450 720 900	125 200 250	48 44 34	84	970	5.0	1500	900	1760	450X550	360	400X500	4-ϕ26	ϕ460	ϕ410	12-ϕ26	JGD4	548	1900
300-380A	110	416 666 832	115.6 185 231.1	42 38 30	80	970	5.0	1500	900	1760	450X550	360	400X500	4-ϕ26	ϕ460	ϕ410	12-ϕ26	JGD4	548	1850
300-380B	90	390 623 780	108.3 173.1 216.7	36 33 26	78	970	5.0	1500	900	1760	450X550	360	400X500	4-ϕ26	ϕ460	ϕ410	12-ϕ26	JGD4	548	1800

安装尺寸图

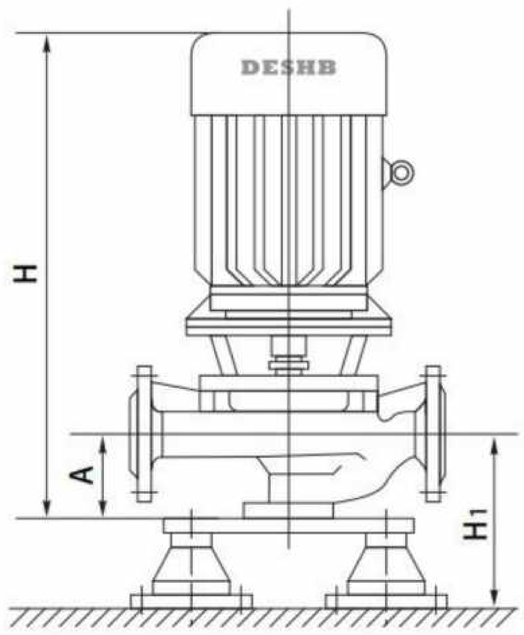

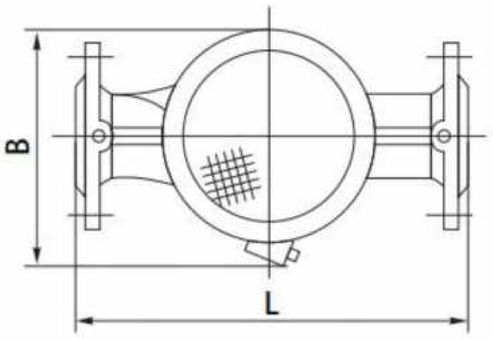

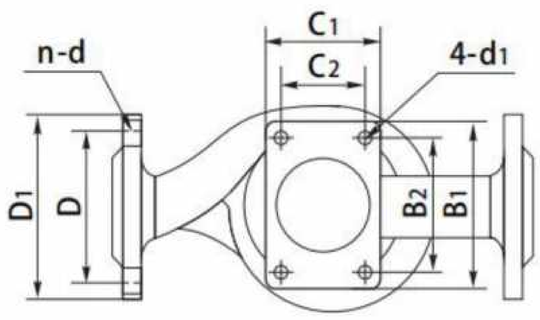

性能数据

泵型号	电机功率	流量		扬程	效率	转速	必需汽蚀余量	尺寸 [mm]											重量
								外形尺寸				安装尺寸			进出口法兰尺寸			隔振器	
	[kW]	[m³/h]	[l/s]	[m]	[%]	[rpm]	[m]	L	B	H	C1×B1	A	C2×B2	4-d1	D	D1	n-d	规格	H1	[kg]
350-250	75	480 800 960	133.3 222.2 266.7	23 20 16	82	970	5.0	1300	690	1800	450X550	380	400X500	4-ϕ26	ϕ580	ϕ470	16-ϕ26	JGD4	568	1200
350-250A	55	430 715 860	119.4 198.6 238.9	18.5 16 13.0	81	970	5.0	1300	690	1800	450X550	380	400X500	4-ϕ26	ϕ580	ϕ470	16-ϕ26	JGD4	568	1100
350-315	90	480 800 960	133.3 222.2 266.7	35 32 27	81	970	5.0	1400	750	2000	450X550	380	400X500	4-ϕ26	ϕ580	ϕ470	16-ϕ26	JGD4	568	1350
350-315A	75	450 748 900	125 207.8 250	30.5 28 23.5	80	970	5.0	1400	750	2000	450X550	380	400X500	4-ϕ26	ϕ580	ϕ470	16-ϕ26	JGD4	568	1300
350-315B	75	416 692 832	115.6 192.2 231.1	26 24 20	78	970	5.0	1400	690	1800	450X550	380	400X500	4-ϕ26	ϕ580	ϕ470	16-ϕ26	JGD4	568	1250
350-400	160	480 800 960	133.3 222.2 266.7	53 50 46	80	970	5.0	1500	900	2200	450X550	380	400X500	4-ϕ26	ϕ580	ϕ470	16-ϕ26	JGD4	568	1950
350-400A	132	450 750 900	125 208.3 250	46.5 44 40	79	970	5.0	1500	900	2200	450X550	380	400X500	4-ϕ26	ϕ580	ϕ470	16-ϕ26	JGD4	568	1900
350-400B	110	418 697 836	116.1 193.6 232.2	40 38 34.5	78	970	5.0	1500	900	2200	450X550	410	400X500	4-ϕ26	ϕ580	ϕ470	16-ϕ26	JGD4	568	1800

安装尺寸图

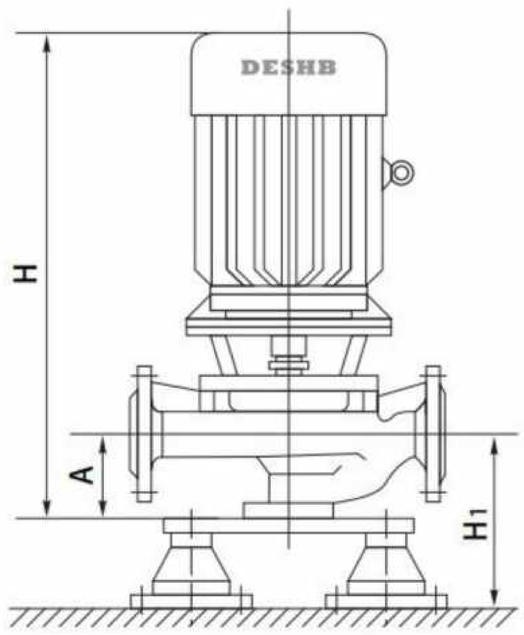

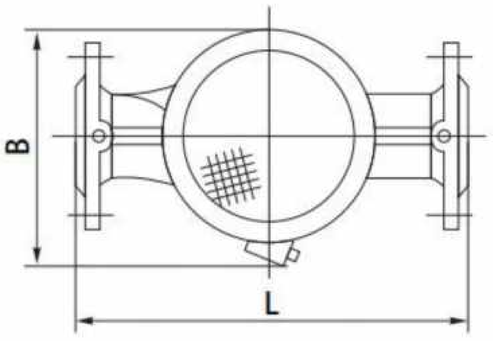

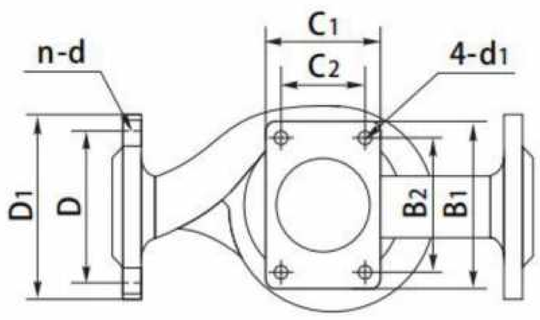

性能数据

泵型号	电机功率	流量		扬程	效率	转速	必需汽蚀余量	尺寸 [mm]											重量
								外形尺寸				安装尺寸			进出口法兰尺寸			隔振器	
	[kW]	[m³/h]	[l/s]	[m]	[%]	[rpm]	[m]	L	B	H	C1×B1	A	C2×B2	4-d1	D	D1	n-d	规格	H1	[kg]
400-400	55	650 1080 1300	180.6 300 361	15 12.5 11.0	83	970	5.0	1700	750	2000	550X650	410	500X600	4-ϕ26	ϕ580	ϕ525	16-ϕ30	JGD4	598	1800
400-400A	45	580 966 1160	161.1 268.3 322.2	12 10 8.5	82	970	5.0	1700	680	1800	550X650	410	500X600	4-ϕ26	ϕ580	ϕ525	16-ϕ30	JGD4	598	1650
400-500	90	650 1080 1300	180.6 300 361	23.5 20 18	81	970	5.0	1800	900	2200	550X650	410	500X600	4-ϕ26	ϕ580	ϕ525	16-ϕ30	JGD4	598	2100
400-500A	75	600 996 1200	166.7 276.7 333.3	20 17 15	80	970	5.0	1800	900	2200	550X650	410	500X600	4-ϕ26	ϕ580	ϕ525	16-ϕ30	JGD4	598	2000
400-500B	55	560 935 1120	155.6 259.7 311.1	17.5 15 13.2	78	970	5.0	1800	900	2200	550X650	410	500X600	4-ϕ26	ϕ580	ϕ525	16-ϕ30	JGD4	598	2000
400-625	132	650 1080 1300	180.6 300 361	35 32 29	82	970	5.0	1900	950	2400	550X650	410	500X600	4-ϕ26	ϕ580	ϕ525	16-ϕ30	JGD4	598	2500
400-625A	110	600 996 1200	166.7 276.7 333.3	30 27 25	81	970	5.0	1900	950	2400	550X650	410	500X600	4-ϕ26	ϕ580	ϕ525	16-ϕ30	JGD4	598	2400
400-625B	90	560 935 1120	155.6 259.7 311.1	26 24 21.5	80	970	5.0	1900	950	2400	550X650	410	500X600	4-ϕ26	ϕ580	ϕ525	16-ϕ30	JGD4	598	2300

安装尺寸图

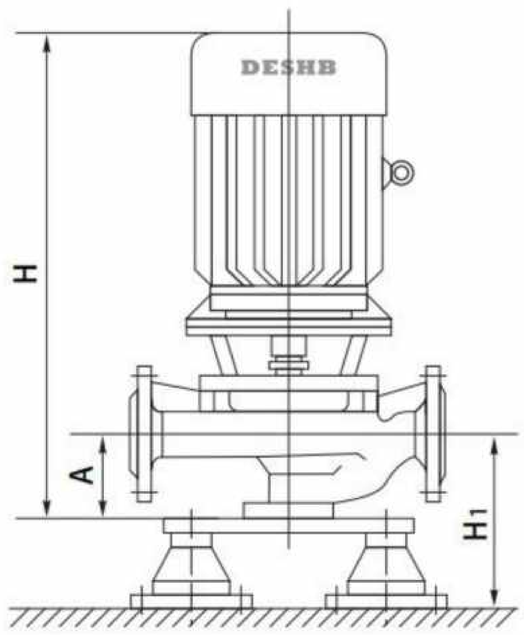

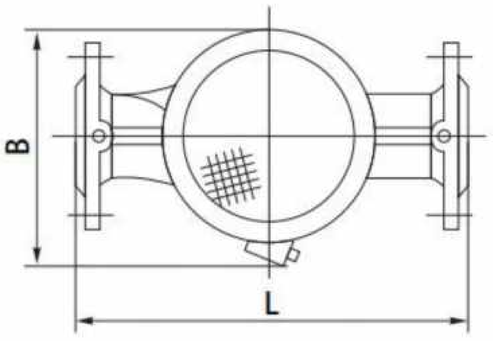

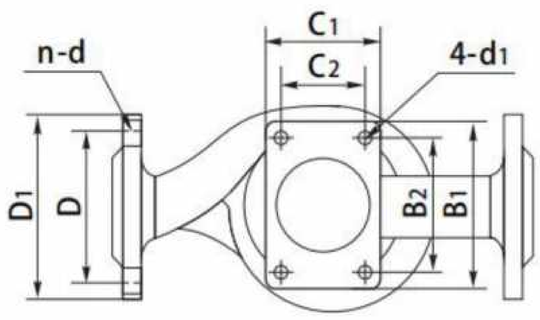

性能数据

泵型号	电机功率	流量		扬程	效率	转速	必需汽蚀余量	尺寸 [mm]											重量
								外形尺寸				安装尺寸			进出口法兰尺寸			隔振器	
	[kW]	[m³/h]	[l/s]	[m]	[%]	[rpm]	[m]	L	B	H	C1×B1	A	C2×B2	4-d1	D	D1	n-d	规格	H1	[kg]
500-400	75	750 1200 1500	208.3 333.3 416.7	14.5 12.5 11	81	970	5.0	1800	900	2200	650X750	460	600X700	4-ϕ26	ϕ715	ϕ650	20-ϕ33	JGD4	648	2100
500-400A	55	670 1073 1340	186.1 298.1 372.2	11.5 10 8.8	80	970	5.0	1800	900	2200	650X750	460	600X700	4-ϕ26	ϕ715	ϕ650	20-ϕ33	JGD4	648	2000
500-500	110	750 1200 1500	208.3 333.3 416.7	24 20 18	82	970	5.0	1900	980	2300	650X750	460	600X700	4-ϕ26	ϕ715	ϕ650	20-ϕ33	JGD4	648	2200
500-500A	90	690 1106 1380	191.7 307.2 383.3	20 17 15	80	970	5.0	1900	980	2200	650X750	460	600X700	4-ϕ26	ϕ715	ϕ650	20-ϕ33	JGD4	648	2100
500-500B	75	648 1040 1296	180 288.9 360	17.5 15 13.5	80	970	5.0	1900	980	2200	650X750	460	600X700	4-ϕ26	ϕ715	ϕ650	20-ϕ33	JGD4	648	2000
500-625	160	750 1200 1500	208.3 333.3 416.7	35 32 29	81	970	5.0	2100	980	2400	650X750	460	600X700	4-ϕ26	ϕ715	ϕ650	20-ϕ33	JGD4	648	2600
500-625A	132	690 1106 1380	191.7 307.2 383.3	29.5 27 24.5	80	970	5.0	2100	980	2400	650X750	460	600X700	4-ϕ26	ϕ715	ϕ650	20-ϕ33	JGD4	648	2500
500-625B	110	648 1040 1296	180 288.9 360	26 24 22	79	970	5.0	2100	980	2300	650X750	460	600X700	4-ϕ26	ϕ715	ϕ650	20-ϕ33	JGD4	648	2400

百米管路水头损失表[仅供参考]

100米管路水头损失表以新铸铁直管为标准衡量，旧管需加倍。

流 量 [L/s]	管内径 [mm]											
	25	38	50	65	75	100	125	150	175	200	250	300
1	3.27	3.5	0.8									
2	13.0	14	3.1	0.8	0.4							
4		55	13	3.2	1.6	0.4						
6			29	7.1	3.3	0.8	0.23					
8				13	5.9	1.3	0.4	0.16				
10				20	9.6	2.1	0.63	0.26	0.11			
15					21.6	6.8	1.3	0.58	0.27	0.13		
20						8.6	2.7	1.1	0.5	0.26	0.07	
25						13	4.1	1.6	0.74	0.37	0.12	
30						19.4	5.9	2.3	1.05	0.53	0.18	0.07
40							10.7	4.2	1.9	0.93	0.30	0.12
50								6.4	2.9	1.5	0.48	0.19
60								9.4	4.3	2.1	0.68	0.27
70									5.8	2.9	0.93	0.37
80									7.7	3.7	1.2	0.49
90									9.6	4.7	1.5	0.6
100										6.1	1.9	0.76
110										7.2	2.3	0.9
120										8.5	2.8	1.1
130											3.3	1.3
140											3.7	1.5
160											4.9	2.0
180											5.2	2.4
200												3.0

阀及弯管(单个)折合直管长度

类 别	折合直管直径倍数	备 注
全开闸阀	12	未畅开加倍
标准弯管	25	
逆止阀	100	
底阀	100	部分堵塞加倍

注：例如100mm直径管，逆止阀折合100倍直径等于100×100=10000mm=10m直管长度。

一定管路直径最大流量与流速限制

管路直径 [mm]	最大流量 [L/s]	最大流速 [m/s]	管路直径 [mm]	最大流量 [L/s]	最大流速 [m/s]
25	1	2.04	125	30.0	2.44
38	2.5	1.69	150	43.0	2.45
50	4.17	2.12	175	60.0	2.49
65	6.67	2.01	200	83.3	2.69
75	10.0	2.26	250	133.3	2.72
100	18.4	2.33	300	192.0	2.71

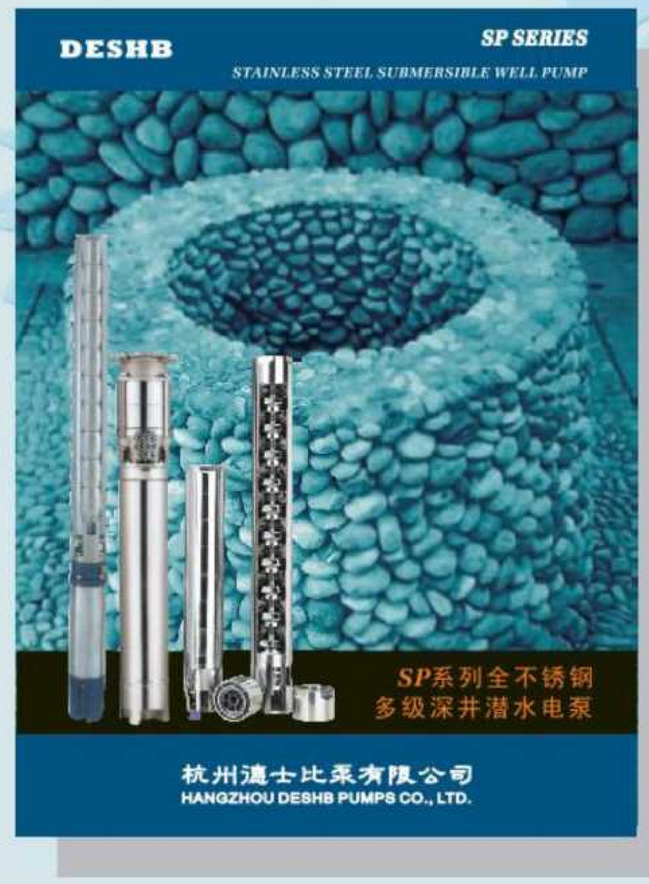
DESHB
SP SERIES
STAINLESS STEEL SUBMERSIBLE WELL PUMP
SP系列全不锈钢
多级深井潜水电泵
杭州德士比泵有限公司
HANGZHOU DESHB PUMPS CO., LTD.

DESHB
HORIZONTAL
CENTRIFUGAL PUMPS SERIES
卧式离心泵系列
杭州德士比泵有限公司
HANGZHOU DESHB PUMPS CO., LTD.

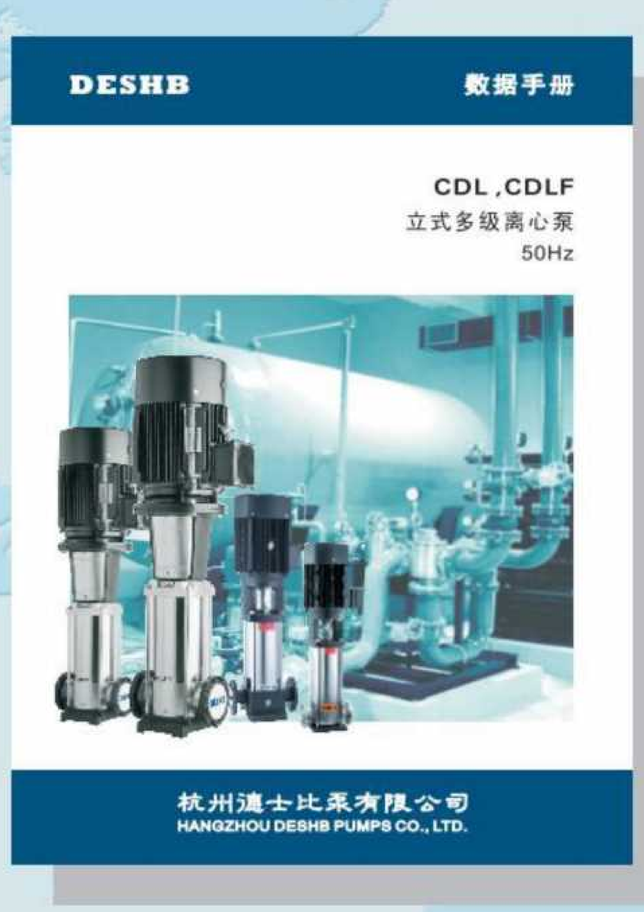
DESHB
数据手册
CDL ,CDLF
立式多级离心泵
50Hz
杭州德士比泵有限公司
HANGZHOU DESHB PUMPS CO., LTD.

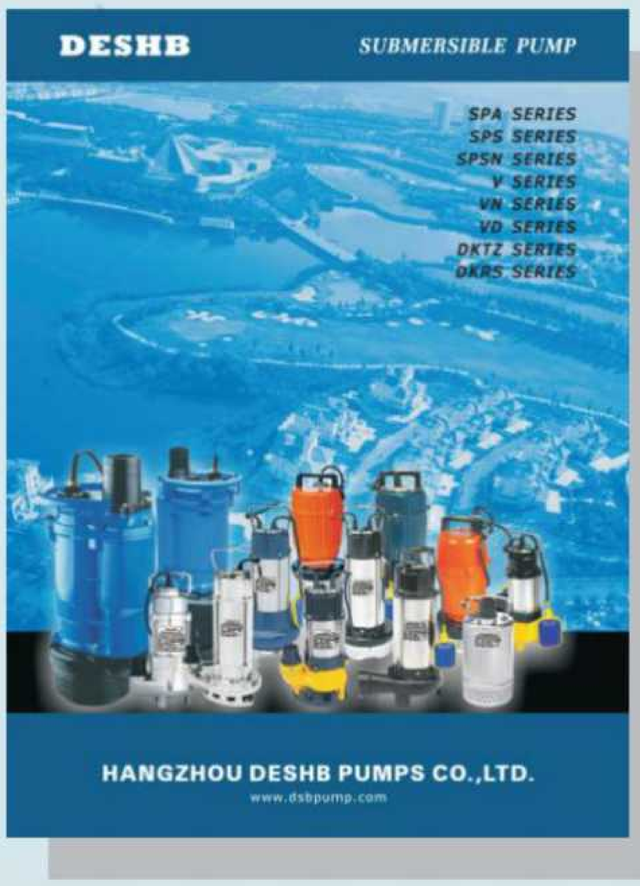
DESHB
SUBMERSIBLE PUMP
SPA SERIES
SPS SERIES
SPSN SERIES
V SERIES
VN SERIES
VD SERIES
DKTZ SERIES
DKRS SERIES
HANGZHOU DESHB PUMPS CO.,LTD.
www.dsbpump.com

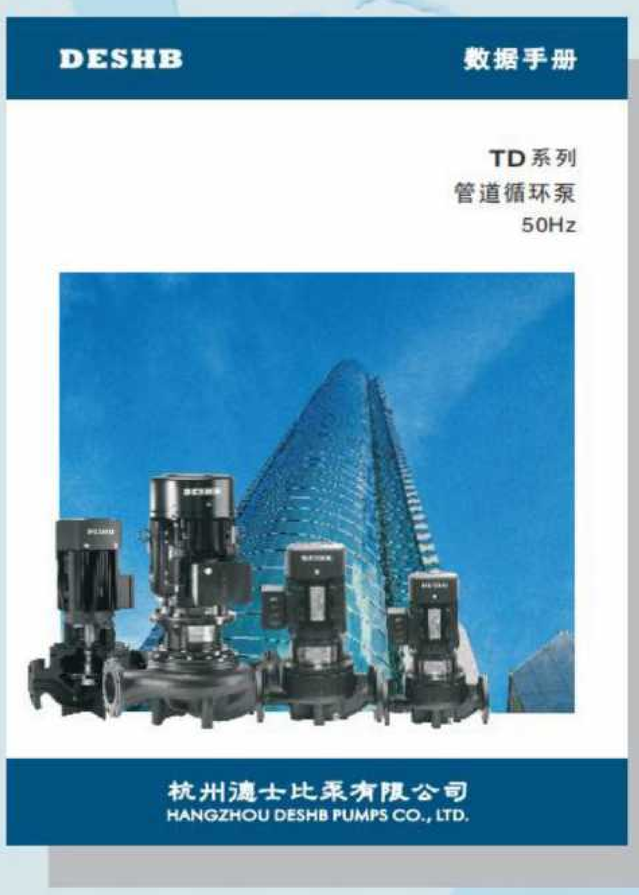
DESHB
数据手册
TD系列
管道循环泵
50Hz
杭州德士比泵有限公司
HANGZHOU DESHB PUMPS CO., LTD.

DESHB
数据手册
消防泵系列
杭州德士比泵有限公司
HANGZHOU DESHB PUMPS CO., LTD.

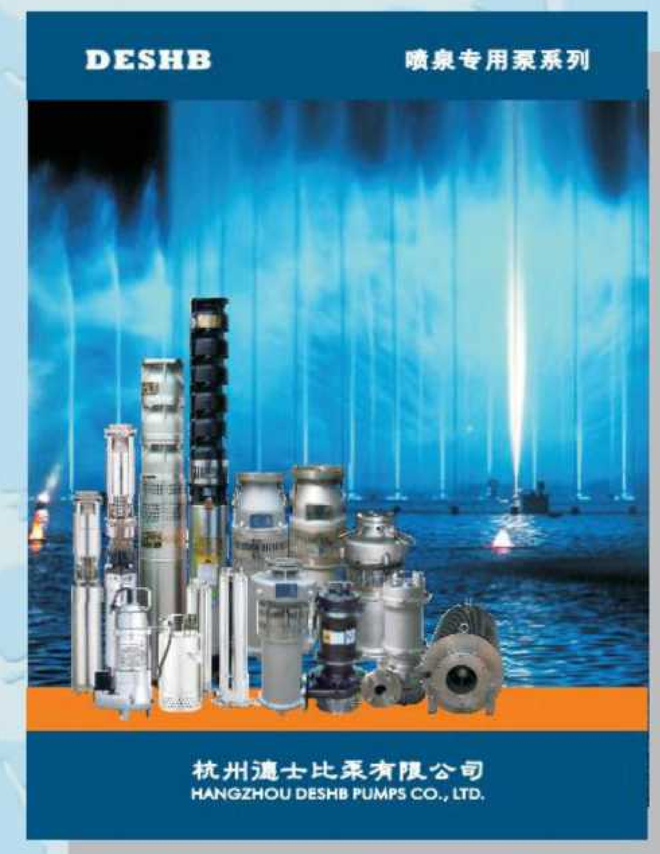
DESHB
喷泉专用泵系列
杭州德士比泵有限公司
HANGZHOU DESHB PUMPS CO., LTD.

DESHB
BQW MINE FLAME-PROOF TYPE
SUBMERSIBLE SEWAGE SHELL PUMPS
矿用隔爆型潜水电泵
杭州德士比泵有限公司
HANGZHOU DESHB PUMPS CO., LTD.

DESHB
SELF-ADSORPTION
PUMPS SERIES
自吸泵系列
SPT系列无堵塞自吸排污泵
杭州德士比泵有限公司
HANGZHOU DESHB PUMPS CO., LTD.

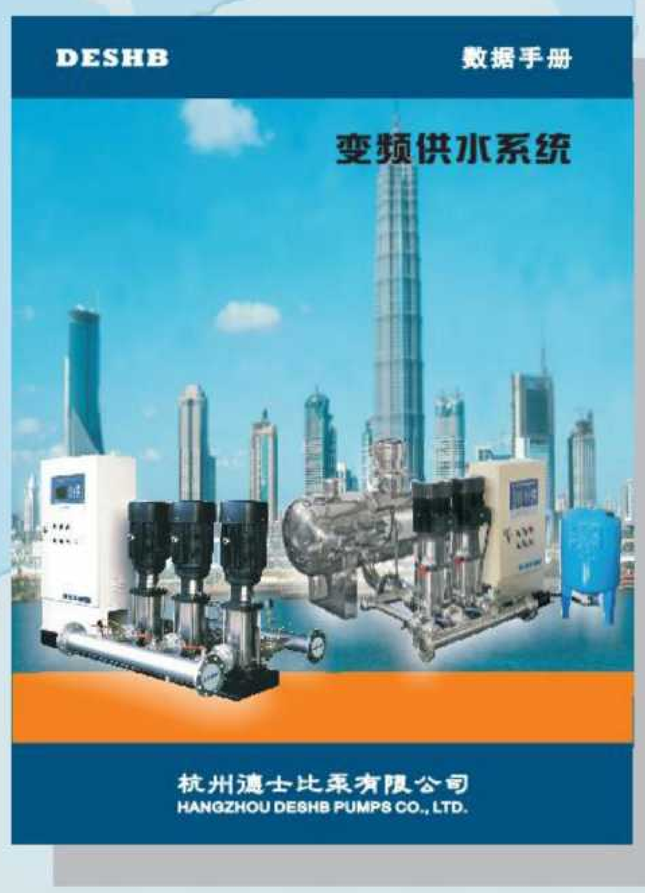
DESHB
数据手册
变频供水系统
杭州德士比泵有限公司
HANGZHOU DESHB PUMPS CO., LTD.

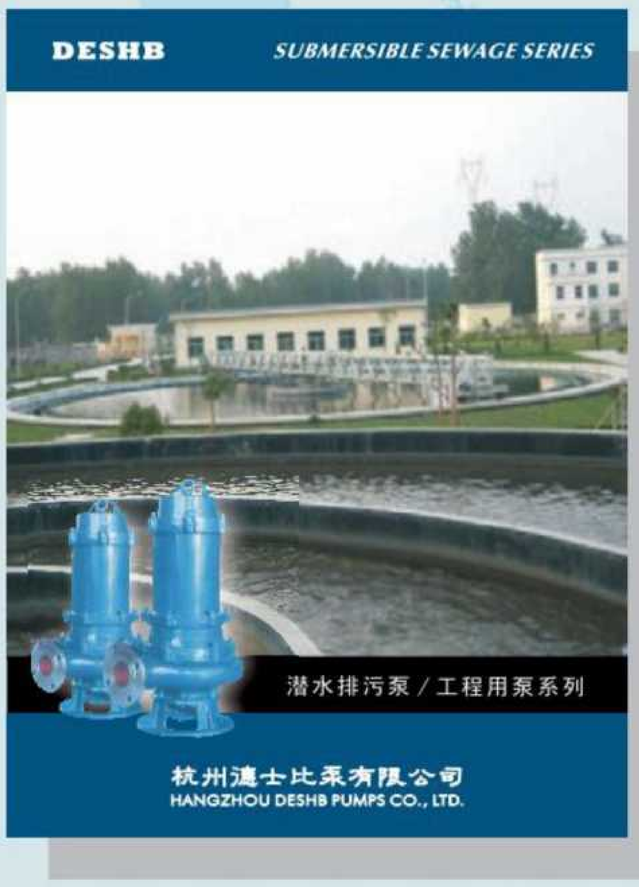
DESHB
SUBMERSIBLE SEWAGE SERIES
潜水排污泵／工程用泵系列
杭州德士比泵有限公司
HANGZHOU DESHB PUMPS CO., LTD.

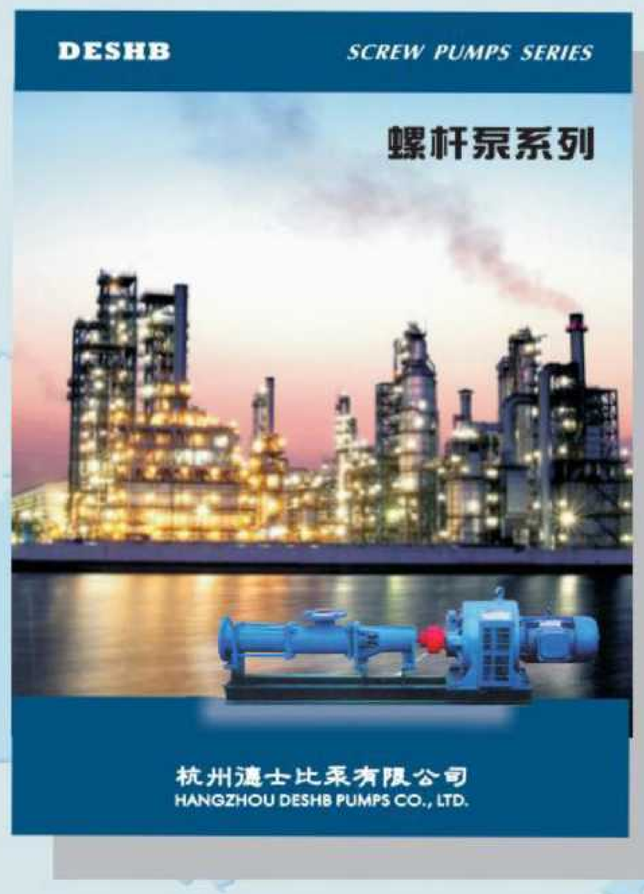
DESHB
SCREW PUMPS SERIES
螺杆泵系列
杭州德士比泵有限公司
HANGZHOU DESHB PUMPS CO., LTD.

DESHB

注：本样本提供的产品信息仅供参考，由于产品的更新可能您所得到的商品有所不同，敬请谅解。

DESHB
德士比

杭州德士比泵有限公司
地址：杭州钱江经济开发区仁良路289号
邮　　编：311107
服务热线：400-666-9600

电　　话：86-0571-88006220
传　　真：86-0571-88006221
www.dsbpump.com

版本号：D2010-0900

版本：DSB—ISG2023—0613